Микроволновые печи

ERISSON

РУКОВОДСТВО ПО ЭКСПЛУАТАЦИИ

MWG-117DI

Меры предосторожности во избежание воздействия микроволнового излучения

(a) Не пытаться включать эту печь с открытой дверцей, так как это может привести к вредному воздействию микроволнового излучения. Не ломать и не изменять замки безопасности.
(b) Не помещать предметы между корпусом печи и дверцей, не допускать накопления грязи или остатков моющих средств в местах контакта дверцы и корпуса.
(c) Внимание: если дверца или прокладка дверцы повреждена, печью нельзя пользоваться вплоть до устранения проблемы компетентным специалистом.

Дополнение

Если устройство не поддерживается в чистоте, качество его поверхностей может ухудшиться, что приведет к сокращению срока службы и опасным ситуациям.

Спецификации

Модель:	MWG-117DI
Напряжение питания:	220В ~ 50 Гц
Номинальная входная мощность (Микроволновая печь):	1150 Вт
Номинальная выходная мощность (Микроволновая печь):	700 Вт
Номинальная входная мощность (Гриль):	1000 Вт
Объем печи:	17 л
Диаметр вращающейся подставки:	∅245мм
Внешние размеры:	440мм X 340мм X 258мм
Вес нетто:	Около 11.0 кг

Важные указания по безопасности

Предупреждение Чтобы уменьшить опасность пожара, удара электрическим током, травмы или воздействия сильного микроволнового излучения при использовании микроволновой печи, следуйте мерам предосторожности, перечисленным ниже:

1. **Внимание:** Жидкости и другие продукты не должны нагреваться в герметичных контейнерах, так как они могут взорваться.
2. **Внимание:** Снятие защитного корпуса небезопасно, так как он защищает пользователя от опасного микроволнового излучения. Подобная операция должна выполняться только квалифицированным ремонтником.
3. **Внимание:** Допускать детей к использованию микроволновой печи без дополнительного присмотра только после соответствующих инструкций, ребенок должен быть в состоянии использовать печь безопасным способом и понимать все опасности, возникающие в результате неправильного использования.
4. **Внимание:** Когда устройство используется в комбинированном режиме, дети должны использовать его только под присмотром взрослых, так как при этом возникают высокие температуры. (только для версий с грилем)
5. Использовать только посуду, предназначенную для микроволновых печек.
6. Печку нужно регулярно чистить, любые остатки пищи нужно удалять.
7. Прочитать и следовать инструкциям "**Меры предосторожности во избежание воздействия микроволнового излучения**".
8. При нагреве еды в пластмассовых или бумажных контейнерах, следите за печкой, так как возможно возгорание.
9. Если наблюдается дым, выключите или отключите от розетки оборудование, а также держите дверцу закрытой, чтобы погасить возможный огонь.
10. Не переваривайте пищу.
11. Не используйте пространство печки для хранения предметов, таких как хлеб, печенье и т.д.
12. Снимите проволочные зажимы и металлические ручки с бумажных или пластмассовых контейнеров/пакетов для еды перед помещением их в печку.
13. Установить и разместить печку в соответствии с инструкциями по установке.
14. Сырые яйца в скорлупе и круто сваренные яйца не должны нагреваться в микроволновой печи, так как они могут взорваться, даже после завершения нагрева микроволновым излучением.
15. Использовать оборудование только по назначению, описанному в руководстве. Эта печь разработана исключительно для нагрева продуктов в бытовых условиях, она не предназначена для промышленного или лабораторного использования.
16. Если шнур питания поврежден, он должен быть заменен производителем, его обслуживающим агентом или другим человеком с соответствующей квалификацией, чтобы избежать опасности.
17. Не хранить и не использовать устройство вне помещения.
18. Не использовать печь рядом с водой, в сырых подвалах или рядом с бассейнами.
19. Во время работы устройства температура его поверхностей может быть достаточно высокой. Шнур питания не должен касаться горячих поверхностей, также он не должен закрывать элементы управления печкой.
20. Шнур не должен свисать с края стола или подставки.
21. Если печка не поддерживается в чистом состоянии, это может привести к износу поверхностей, уменьшению срока службы и возможным опасным ситуациям.
22. Содержимое бутылок для кормления и банок с детской едой должно быть взболтано, перед употреблением нужно проверить температуру чтобы избежать ожогов.
23. Нагрев напитков микроволновым излучением может привести к задержанному взрывному кипению, будьте внимательны при обращении с емкостью.
24.Устройство не предназначено для использования лицами (в том числе детьми) с ограниченными физическими, умственными или сенсорными возможностями, если они не получили соответствующие указания от лица, ответственного за их безопасность.
25.За детьми нужен присмотр, они не должны играть с микроволновой печкой.
26.Микроволновую печку нельзя устанавливать в шкафу.

Для уменьшения опасности травм
Установка заземления

Опасность

Опасность удара электрическим током. Касание к некоторым внутренним частям может вызвать серьезную травму или смерть. Не разбирать устройство.

Это устройство должно быть заземлено. В случае короткого замыкания, заземление уменьшает вероятность удара электрическим током, благодаря проводу для ухода тока.

Это устройство оборудовано вилкой с проводом заземления. Вилка должна включаться в соответствующим образом установленную и заземленную розетку.

Предупреждение

Опасность удара электрическим током. Неправильное использование заземления может привести к удару электрическим током. Не включать в розетку, пока устройство соответствующим образом не установлено и не заземлено.

Проконсультируйтесь с квалифицированным электриком если вы не уверенны в наличии и правильности заземления. Если нужно использовать удлинитель, используйте только трехжильный удлинитель с заземлением.

Чистка

Убедитесь, что устройство отключено от источника питания.

1. Очистить внутреннюю часть печки после использования слегка смоченной тряпкой.
2. Очистить кухонные принадлежности в мыльной воде обычным способом.
3. Если рама дверцы, герметизаторы и находящиеся рядом части загрязнены, они должны быть аккуратно очищены влажной тряпкой.

1. Установлен короткий шнур питания, так как это предотвращает спутывание с более длинными шнурами.

2. Если используется длинный шнур или удлинитель:

1) Номинальные электрические параметры шнура или удлинителя должны быть не хуже чем электрические параметры устройства.

2) Удлинитель должен быть 3-х жильным с заземлением.

3) Длинные шнуры должны быть размещены таким образом, чтобы они не свисали со стола, так как в противном случае их могут потянуть дети или через них можно нечаянно запнуться.

Вилка с двумя круглыми штырями

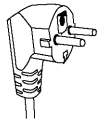

Посуда

Внимание

Опасность травмы

Для кого-либо, кроме квалифицированного техника, опасно выполнять действия, включающие снятие корпуса, защищающего от микроволнового излучения.

Прочитайте инструкции "Материалы, которые можно использовать в микроволновой печи, или которых стоит избегать." Существует некоторая неметаллическая посуда, использование которой в микроволновой печи небезопасно. Если вы сомневаетесь, можете проверить сомнительную посуду следующим образом.

Проверка посуды:

1. Заполнить контейнер, который однозначно безопасен для готовки в микроволновой печи чашкой холодной воды (250 мл) и поместить в печь вместе с проверяемой посудой.
2. Готовить на максимальной мощности в течении 1 минуты.
3. Аккуратно потрогать исследуемую посуду. Если пустая посуда теплая, не использовать ее для готовки в микроволновой печи.
4. **При проверке не готовить более 1 минуты.**

Материалы, которые можно использовать в микроволновой печи

Комментарии к посуде	
Алюминиевая фольга	Только для экранирования. Небольшие гладкие кусочки могут использоваться для накрытия тонких кусков мяса или птицы для предотвращения переварки. Если фольга находится слишком близко к стенке, возможно искрение. Фольга должна находиться на расстоянии не менее 1 дюйма (2.5 см) от стенки.
Сковородки	Следовать указаниям производителя. Нижняя часть сковородки должна находиться по крайней мере на 3/16 дюйма (5 мм) выше вращающейся тарелки. Неправильное использование может сломать тарелку .
Столовая посуда	Только подходящая для микроволновой печи. Следовать указаниям производителя. Не использовать посуду с трещинами или щербинами.
Стеклянные кувшины	Всегда снимать крышку. Использовать только для незначительного подогрева пищи. Большинство кувшинов не теплостойкие и могут треснуть.
Стеклянная посуда	Только устойчивая к жару стеклянная посуда. Убедиться в отсутствии металлического ободка. Не использовать посуду с трещинами или щербинами.
Пакеты для готовки в духовке	Следовать указаниям производителя. Не закрывать металлическими зажимами. Сделать надрезы, чтобы позволить пару выходить.
Бумажные тарелки и стаканы	Использовать только для недлительной готовки/подогрева. При готовке не оставлять печь без присмотра.
Бумажные полотенца	Использовать чтобы прикрыть еду для удержания и поглощения жира. Использовать только в течении небольшого времени и под присмотром.
Пергаментная бумага	Использовать чтобы прикрыть для предотвращения брызг или готовки на пару.
Пластмасса	Только подходящая для микроволновой печи. Следовать указаниям производителя. Должна иметь отметку "Microwave Safe" (Подходит для микроволновой печи). Некоторые пластмассовые емкости размягчаются при нагреве содержащейся в них еды. "Пакеты для кипячения" и плотно запечатанные пакеты должны быть разрезаны или проколоты, в соответствии с инструкциями на пакете.
Пластиковая обертка	Только подходящая для микроволновой печи. Используется для накрывания еды во время готовки, чтобы удержать влагу. Не допускать касания пластиковой обертки к еде.
Термометры	Только подходящие для микроволновой печи (для мяса и сладостей).
Восковая бумага	Используется как покрытие для предотвращения разбрызгивания и удержания влаги.

Материалы, которых нужно избегать

Комментарии к посуде

Алюминиевые лотки	Может вызвать искрение. Поместить еду на подходящую для микроволновой печи посуду.
Пакеты для еды с металлической ручкой	Может вызвать искрение. Поместить еду на подходящую для микроволновой печи посуду.
Металлическая посуда или посуда с металлическим покрытием	Металл экранирует еду от микроволнового излучения. Металлическое покрытие может вызвать искрение.
Металлические скобки	Могут вызвать искры и возгорание в печи.
Бумажные пакеты	Может вызвать возгорание в печи.
Пенопласт	Пенопласт может расплавиться или загрязнить содержащуюся в нем еду при высоких температурах.
Дерево	Дерево высыхает при использовании в микроволновой печи и может треснуть.

Настройка вашей микроволновой печи

Названия частей и аксессуаров микроволновой печи

Вынуть печку и аксессуары из коробки, вынуть весь упаковочный материал из духовки печки. Вместе с печкой поставляются следующие аксессуары:

Стеклянный лоток	1
Кольцо вращающейся подставки	1
Руководство пользователя	1

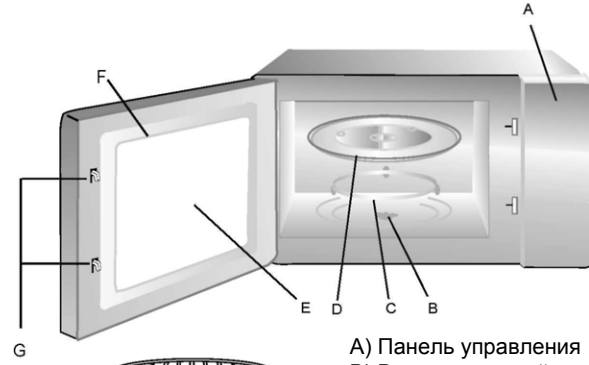

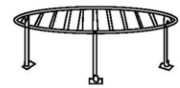

Подставка для гриля
(только для печек с функцией гриля)

A) Панель управления
B) Вал вращающейся подставки
C) Кольцо вращающейся подставки
D) Стеклянный лоток
E) Окно
F) Дверца
G) Замки безопасности

Выключить питание, если дверца открылась во время работы печки.

Установка вращающегося лотка

a. Никогда не класть стеклянный лоток вниз головой. Движение лотка не должно быть ограничено.
b. Во время готовки нужно использовать как лоток так и кольцо вращающейся подставки.
c. Во время готовки еду и упаковки с едой нужно обязательно класть на вращающийся стеклянный лоток.
d. Если лоток или кольцо лотка сломалось, обратитесь в ближайший центр обслуживания.

Перед установкой

Снять весь упаковочный материал и аксессуары. Проверить печку на наличие повреждений дверцы. Не устанавливать печку с повреждениями.

Емкость: Снять всю защитную пленку, которая находится в емкости печки. **Не снимать слюдяное защитное покрытие светло коричневого цвета – оно защищает магнетрон.**

Установка

1. Выбрать ровную поверхность с достаточным пространством для вентиляции.

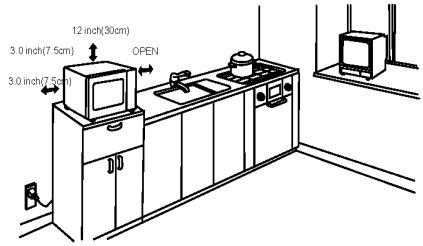

Между печкой и близлежащими стенами должно быть расстояние не менее 3.0 дюймов (7.5 см). С одной стороны от печки не должно быть стены .
(1) Над печкой должно быть не менее 12 дюймов (30 см) свободного пространства.
(2) Не снимать ножки внизу печки.
(3) Блокировка вентиляционных отверстий может привести к поломке печки.
(4) Установить печку как можно дальше от радио и телевизоров. При работающей печке может наблюдаться наводка на радио- или телеприемник.
2. Включить печку в стандартную домашнюю розетку. Убедитесь, что напряжение и частота совпадают с указанными на информационной наклейке.

Внимание: Не устанавливать микроволновою печь над обычной плитой или другой нагревающейся поверхностью. Если печь установлена рядом или над источником тепла, она может сломаться, гарантия на такие случаи не распространяется.

Доступные поверхности могут нагреваться во время работы печки.

Инструкции по эксплуатации

Для удовлетворения Ваших потребностей, в этой микроволновой печи используется современная электронная система настройки параметров готовки.

Инструкции по работе с переключателями

На панели управления есть два переключателя. Для простоты, в руководстве левый переключатель называется **цифровым**, а правый **многофункциональным.**

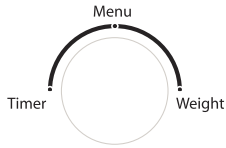

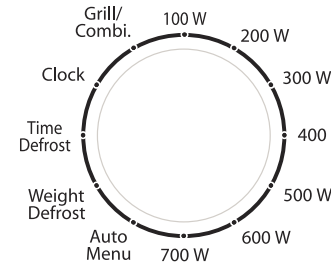

1.Инструкции по режимам ожидания

В режиме ожидания на экран выводится текущее время или "0:00".
1) При первом включении устройство переходит в режим ожидания;
2) После завершения готовки устройство переходит в режим ожидания;
3) При установке часов после нажатия **" Старт/+30 сек."** для подтверждения, устройство переходит в режим ожидания, на экране отображается текущее время.

2. Установка часов

При включении питания микроволновой печи на экране отображается "0:00" и звучит одиночный звуковой сигнал. Устройство переходит в режим ожидания.

1) Повернуть многофункциональный переключатель в положение **" Часы ",** цифры значения часа начнут мигать;

2) Вращением цифрового переключателя установите значение часа, значения должны быть в пределах 0--23.

3) Для подтверждения нажать " **Старт/+30 сек."**, начнет мигать значение минут.

4) При помощи цифрового переключателя установить значение минут в пределах 0--59.

5) Нажать " **Старт/+30 сек."** для завершения настройки часов. ":" начнет мигать.

Замечания: 1) Если часы не установлены, они не будут работать при включении питания.
2) Во время настройки часов, если вы не нажмете " **Старт/+30 сек."** для подтверждения в течении одной минуты, печка автоматически вернется в предыдущее состояние.

3. Готовка на микроволновой печи

1) Поверните многофункциональный переключатель в положение "100W","200W"....."700W". Они соответствуют мощности микроволновой печки. На экране отображается "P100","P200"...."P700".
2) Поверните цифровой переключатель для настройки времени готовки. Возможно установить время в пределах 0:05-95:00.
3) Нажмите **" Старт/+30 сек."** для начала готовки. Будет издан одиночный звуковой сигнал.
4) После завершения готовки, на экране отображается текущее время. Если время не установлено, на экране отображается "0:00".

Замечание: шаг при установке времени готовки следующий:
0– 1 минут : 5 секунд
1– 5 минут : 10 секунд
5 –10 минут : 30 секунд
10 –30 минут : 1 минута
30 – 95 минут : 5 минут

Таблица мощностей микроволновой печи

Мощность печи	100 Вт	200 Вт	300 Вт	400 Вт	500 Вт	600 Вт	700 Вт
Отображается на экране	P100	P200	P300	P400	P500	P600	P700

4. Готовка с использованием гриля

1) Поверните многофункциональный переключатель в положение **" Гриль/Комби."** для выбора функции готовки на гриле. На экране отобразится "G".
2) Нажмите **" Старт/+30 сек."** для подтверждения функции гриля.
3) Поверните цифровой переключатель для настройки времени готовки. Возможно установить время в пределах 0:05-95:00.
4) Нажмите **" Старт/+30 сек."** для начала готовки. Будет издан одиночный звуковой сигнал.
5) После завершения готовки, на экране отображается текущее время. Если время не установлено, на экране отображается "0:00".

Замечание: Если прошла половина времени готовки на гриле, печка должна остановиться. Прозвучит двойной звуковой сигнал, это нормально. Вы можете просто нажать **" Старт/+30 сек."** для продолжения готовки. Но для того, чтобы получить лучший результат, вы должны перевернуть еду, закрыть дверцу и нажать **" Старт/+30 сек."** для продолжения готовки. Если в течении 1 минуты не было произведено никаких действий, печка продолжит работу.

5. Комбинированная готовка (Микроволновая + гриль)

1) Поверните многофункциональный переключатель в положение **" Гриль/Комби."**. На экране отобразится "G".
2) Поверните цифровой переключатель для выбора комбинированной функции. На экране появится "C-1" или "C-2".
3) Нажмите **" Старт/+30 сек."** для подтверждения комбинированной функции.
4) Поверните цифровой переключатель для настройки времени готовки. Возможно установить время в пределах 0:05-95:00.
5) Нажмите **" Старт/+30 сек."** для начала готовки. Будет издан одиночный звуковой сигнал.
6) После завершения готовки, на экране отображается текущее время. Если время не установлено, на экране отображается "0:00".

Функция	Экран	Мощность микроволновки	Мощность гриля
Combi.1	C-1	55%	45%
Combi.2	C-2	36%	64%

6. Размораживание по весу

1) Когда многофункциональный переключатель указывает на положение " **Размораживание по весу** ", на экран выводится"dEF1";
2) При помощи цифрового переключателя выбирается вес продукта в диапазоне 100-2000 г.
3) Для начала размораживания нажать " **Старт/+30 сек.**".

Замечание: когда пройдет половина времени размораживания, прозвучит двойной звуковой сигнал, который напоминает о том, что еду нужно перевернуть. Если не последует никакой реакции, устройство продолжит работы.

7. Размораживание по времени

1) Когда многофункциональный переключатель указывает на положение " **Размораживание по времени** ", на экран выводится "dEF2";
2) Поверните цифровой переключатель для настройки времени в диапазоне 0:05-95:00.
3) Для начала размораживания нажать " **Старт/+30 сек.**". Размораживание происходит при мощности P200. Ее невозможно изменить.

8. Функция настройки мощности микроволнового излучения

1) При микроволновой готовке мощность излучения можно изменять в диапазоне от100 Вт до 700 Вт.
2) При быстрой готовке мощность можно изменять вращая многофункциональный переключатель;
3) При размораживании по весу или времени, готовке с использованием гриля, комбинированной готовке и готовке при помощи автоматического меню мощность нельзя изменить вращением многофункционального переключателя.

9. Быстрая готовка

1). При повороте многофункционального переключателя в одно из положений 100W - 700W и после выбора мощности, нажмите **" Старт/+30 сек."** один раз для начала готовки в течении 30 секунд на выбранной мощности. При каждом повторном нажатии **" Старт/+30 сек."** время готовки увеличивается на 30 секунд.

2). Когда многофункциональный переключатель указывает на 100W, 200W... 700W, поверните цифровой переключатель для явного задания времени готовки, для начала готовки нажмите **" Старт/+30 сек."**. Время готовки можно увеличить нажатием **" Старт/+30 сек.".**

3). Когда многофункциональный переключатель указывает на " **Авто Меню** ", "**Размораживание по весу**", "**Гриль/ Комби**" или " **Время** ", готовку нельзя начать нажатием **"Старт/+30 сек.".** Время нельзя увеличить нажатием **" Старт/+30 сек.".**

4). Время можно увеличить в процессе размораживания по времени.

5). Время невозможно увеличить в автоматическом режиме и в процессе размораживания по весу.

10. Меню Auto

1) Для выбора автоматической готовки поверните многофункциональный переключатель в положение " **Авто Меню** ".На экране будет мигать "А-1";
2) При помощи цифрового переключателя выберите нужный режим. На экран будет выведено "А-1","А-2"..."А-8". Соответственно будет выбран режим "Пицца", "Картошка", "Мясо", "Овощи", "Рыба", "Спагетти", "Суп" и "Каша";
3) Нажмите **" Старт/+30 сек."** для подтверждения выбора;
4) Поверните цифровой переключатель для выбора веса еды;
5) Нажмите **" Старт/+30 сек."** для начала готовки;
6) Через пять секунд после завершения будет издан звуковой сигнал.

Меню Auto

Меню	Вес (г)	Экран	Мощность
А-1 PIZZA (Пицца)	200	200	100%
	400	400	
А-2 POTATO (Картошка)	1 (Около 230 г)	1	100%
	2 (Около 460 г)	2	
	3 (Около 690 г)	3	
А-3 MEAT (Мясо)	250	250	100%
	350	350	
	450	450	
А-4 VEGETABLE (Овощи)	200	200	100%
	300	300	
	400	400	
А-5 FISH (Рыба)	250	250	80%
	350	350	
	450	450	
А-6 PASTA (Спагетти)	50(с холодной водой 450(g)	50	80%
	100(с холодной водой 800(g)	100	
А-7 SOUP (Суп)	200 мл	200	100%
	400 мл	400	
А-8 PORRIDGE (Каша)	550	550	100%/50%
	1100	1100	

11. Функция блокировки от детей

Блокировка: В режиме ожидания , удерживать **" Стоп "** в течении 3 секунд, длинный звуковой сигнал оповестит о том, что блокировка от детей установлена, на экране появится индикатор блокировки.

Разблокировка: В заблокированном состоянии, удерживать **" Стоп "** в течении 3 секунд, длинный звуковой сигнал оповестит о том, что блокировка снята.

12. Спецификация

(1) При каждом вращении многофункционального переключателя, звучит одиночный звуковой сигнал;

(2) Если во время готовки была открыта дверца, для продолжения готовки нужно нажать **" Старт/+30 сек."**;

(3) После того, как программа готовки установлена и если кнопка **" Старт/+30 сек."** не нажата в течении 1 минуты, будет выведено текущее время. Настройки будут сброшены.

(4) Для напоминания о завершении готовки издается пятикратный звуковой сигнал.

Устранение неполадок

Нормальные явления	
Микроволновая печь влияет на прием телепрограмм	Во время работы микроволновой печки возможны помехи приема радио и телевизионных программ. Эти помехи аналогичны помехам от мелкой бытовой техники, такой как миксеры, пылесосы, вентиляторы. Это нормально.
Тусклый свет лампочки в печи	При готовке с низкой мощностью, лампочка может светиться тускло. Это нормально.
На дверце накапливается влага, из вентиляционных отверстий выходит горячий воздух	При готовке пар может исходить из еды. Большая часть пара выходит через вентиляционные отверстия, но остальной пар может оседать на холодных поверхностях, таких как дверца. Это нормально.
Печка неожиданно включается, внутри нет еды.	Запрещается включать устройство без еды внутри. Это очень опасно.

Неисправность	Возможная причина	Устранение
печь невозможно включить.	(1) Плохо вставлена вилка.	Вынуть вилку. Повторно вставить через 10 секунд.
	(2) Сгорел предохранитель или сработал размыкатель цепи.	Заменить предохранитель или сбросить размыкатель (ремонт осуществляется профессиональным персоналом нашей компании)
	(3) Неисправная розетка.	Проверить розетку на другом электрическом устройстве.
печь не греет.	(4) Дверца не закрыта.	Плотно закрыть дверцу.
Во время работы плиты вращающаяся подставка издает шум	(5) Грязные ролики и нижняя часть подставки.	См. "Обслуживание микроволновой печи" для инструкций по очистке загрязненных частей.

В соответствии с директивой по Отходам Электрического и Электронного Оборудования (WEEE), подобные отходы должны собираться и обрабатываться отдельно. Если в будущем вам потребуется утилизировать данный продукт, пожалуйста, не выбрасывайте его вместе с остальными домашними отходами. При возможности отправьте его на точку сбора отходов электронного оборудования.

PRECAUTIONS TO AVOID POSSIBLE EXPOSURE TO EXCESSIVE MICROWAVE ENERGY

(a) Do not attempt to operate this oven with the door open since this can result in harmful exposure to microwave energy. It is important not to break or tamper with the safety interlocks.

(b) Do not place any object between the oven front face and the door or allow soil or cleaner residue to accumulate on sealing surfaces.

(c) WARNING: If the door or door seals are damaged, the oven must not be operated until it has been repaired by a competent person.

ADDENDUM

If the apparatus is not maintained in a good state of cleanliness, its surface could be degraded and affect the lifespan of the apparatus and lead to a dangerous situation.

Specifications

Model:	MWG-117DI
Rated Voltage:	220V~50Hz
Rated Input Power(Microwave):	1150W
Rated Output Power(Microwave):	700W
Rated Input Power(Grill):	1000W
Oven Capacity:	17 L
Turntable Diameter:	∅ 245mm
External Dimensions:	440mmX340mmX258mm
Net Weight:	Approx 11.0kg

IMPORTANT SAFETY INSTRUCTIONS

WARNING

To reduce the risk of fire, electric shock, injury to persons or exposure to excessive microwave oven energy when using your appliance, follow basic precautions, including the following:

1. Warning: Liquids and other foods must not be heated in sealed containers since they are liable to explode.
2. Warning: It is hazardous for anyone other than a competent person to remove a cover which gives protection against exposure to microwave energy.
3. Warning: Only allow children to use the oven without supervision when adequate instructions have been given so that the child is able to use the oven in a safe way and understand the hazards of improper use.
4. Warning: When the appliance is operated in the combination mode, children should only use the oven under adult supervision due to the temperatures generated. (only for grill series)
5. Only use utensils suitable for use in microwave ovens.
6. The oven should be cleaned regularly and any food deposits should be removed.
7. Read and follow the specific:"PRECAUTIONS TO AVOID POSSIBLE EXPOSURE TO EXCESSIVE MICROWAVE ENERGY".
8. When heating food in plastic or paper containers, keep an eye on the oven due to the possibility of ignition.
9. If smoke is observed, switch off or unplug the appliance and keep the door closed in order to stifle any flames.
10. Do not overcook food.
11. Do not use the oven cavity for storage purposes. Do not store items, such as bread, cookies, etc. inside the oven.
12. Remove wire twist-ties and metal handles from paper or plastic containers/bags before placing them in the oven.
13. Install or locate this oven only in accordance with the installation instructions provided.
14. Eggs in the shell and whole hard-boiled eggs should not be heated in microwave ovens since they may explode, even after microwave heating has ended.
15. Use this appliance only for its intended uses as described in manual. Do not use corrosive chemicals or vapors in this appliance. This oven is especially designed to heat. It is not designed for industrial or laboratory use.
16. If the supply cord is damaged, it must be replaced by the manufacturer, its service agent or similarly qualified persons in order to avoid a hazard.
17. Do not store or use this appliance outdoors.
18. Do not use this oven near water, in a wet basement or near a swimming pool.
19. The temperature of accessible surfaces may be high when the appliance is operating. The surfaces are liable to get hot during use. Keep cord away from heated surface, and do not cover any events on the oven.
20. Do not let cord hang over edge of table or counter.
21. Failure to maintain the oven in a clean condition could lead to deterioration of the surface that could adversely affect the life of the appliance and possibly result in a hazardous situation.
22. The contents of feeding bottles and baby food jars shall be stirred or shaken and the temperature checked before consumption, in order to avoid burns.
23. Microwave heating of beverages can result in delayed eruptive boiling, therefore take care when handling the container.
24. The appliance is not intended for use by persons (including children) with reduced physical , sensory or mental capabilities, or lack of experience and knowledge, unless they have been given supervision or instruction concerning use of the appliance by a person responsible for their safety.
25. Children should be supervised to ensure that they do not play with the appliance.

26.The microwave oven shall not be placed in a cabinet unless it has been tested in a cabinet
27. The appliances are not intended to be operated by means of an external timer or separate remote-control system.

To Reduce the Risk of Injury to Persons

Grounding Installation

DANGER

Electric Shock Hazard
Touching some of the internal components can cause serious personal injury or death. Do not disassemble this appliance.

This appliance must be grounded. In the event of an electrical short circuit, grounding reduces the risk of electric shock by providing an escape wire for the electric current. This appliance is equipped with a cord having a grounding wire with a grounding plug. The plug must be plugged into an outlet that is properly installed and grounded.

WARNING

Electric Shock Hazard
Improper use of the grounding can result in electric shock. Do not plug into an outlet until appliance is properly installed and grounded.

Consult a qualified electrician or serviceman if the grounding instructions are not completely understood or if doubt exists as to whether the appliance is properly grounded. If it is necessary to use an extension cord , use only a 3-wire extension cord.

CLEANING

Be sure to unplug the appliance from the power supply.

1. Clean the inside of the oven after using with a slightly damp cloth.
2. Clean the accessories in the usual way in soapy water.
3. The door frame and seal and neighbouring parts must be cleaned carefully with a damp cloth when they are dirty.

Two-round-pin plug

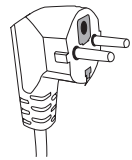

1. A short power-supply cord is provided to reduce the risks resulting from becoming entangled in or tripping over a longer cord.
2. If a long cord set or extension cord is used:
   1)The marked electrical rating of the cord set or extension cord should be at least as great as the electrical rating of the appliance.
   2)The extension cord must be a grounding-type 3-wire cord.
   3)The long cord should be arranged so that it will not drape over the counter top or tabletop where it can be pulled on by children or tripped over unintentionally.

UTENSILS

CAUTION

Personal Injury Hazard

It is hazardous for anyone other than a compentent person to carry out any service or repair operation that involves the removal of a cover which gives protection against exposure to microwave energy.

See the instructions on "Materials you can use in microwave oven or to be avoided in microwave oven." There may be certain non-metallic utensils that are not safe to use for microwaving. If in doubt, you can test the utensil in question following the procedure below.

Utensil Test:

1. Fill a microwave-safe container with 1 cup of cold water (250ml) along with the utensil in question.
2. Cook on maximum power for 1 minute.
3. Carefully feel the utensil. If the empty utensil is warm, do not use it for microwave cooking.
4. Do not exceed 1 minute cooking time.

Materials you can use in microwave oven

Utensils	Remarks
Aluminum foil	Shielding only. Small smooth pieces can be used to cover thin parts of meat or poultry to prevent overcooking. Arcing can occur if foil is too close to oven walls. The foil should be at least 1 inch (2.5cm) away from oven walls.
Browning dish	Follow manufacturer’s instructions. The bottom of browning dish must be at least 3/16 inch (5mm) above the turntable. Incorrect usage may cause the turntable to break.
Dinnerware	Microwave-safe only. Follow manufacturer's instructions. Do not use cracked or chipped dishes.
Glass jars	Always remove lid. Use only to heat food until just warm. Most glass jars are not heat resistant and may break.
Glassware	Heat-resistant oven glassware only. Make sure there is no metallic trim. Do not use cracked or chipped dishes.
Oven cooking bags	Follow manufacturer’s instructions. Do not close with metal tie. Make slits to allow steam to escape.
Paper plates and cups	Use for short–term cooking/warming only. Do not leave oven unattended while cooking.
Paper towels	Use to cover food for reheating and absorbing fat. Use with supervision for a short-term cooking only.
Parchment paper	Use as a cover to prevent splattering or a wrap for steaming.
Plastic	Microwave-safe only. Follow the manufacturer’s instructions. Should be labeled "Microwave Safe". Some plastic containers soften, as the food inside gets hot. "Boiling bags" and tightly closed plastic bags should be slit, pierced or vented as directed by package.
Plastic wrap	Microwave-safe only. Use to cover food during cooking to retain moisture. Do not allow plastic wrap to touch food.
Thermometers	Microwave-safe only (meat and candy thermometers).
Wax paper	Use as a cover to prevent splattering and retain moisture.

Materials to be avoided in microwave oven

Utensils	Remarks
Aluminum tray	May cause arcing. Transfer food into microwave-safe dish.
Food carton with metal handle	May cause arcing. Transfer food into microwave-safe dish.
Metal or metal-trimmed utensils	Metal shields the food from microwave energy. Metal trim may cause arcing.
Metal twist ties	May cause arcing and could cause a fire in the oven.
Paper bags	May cause a fire in the oven.
Plastic foam	Plastic foam may melt or contaminate the liquid inside when exposed to high temperature.
Wood	Wood will dry out when used in the microwave oven and may split or crack.

SETTING UP YOUR OVEN

Names of Oven Parts and Accessories

Remove the oven and all materials from the carton and oven cavity.
Your oven comes with the following accessories:

Glass tray	1
Turntable ring assembly	1
Instruction Manual	1

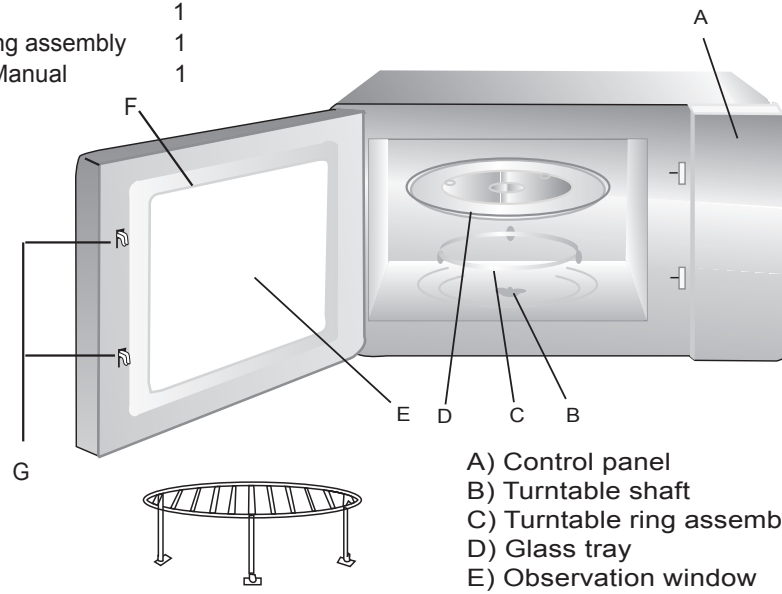

Grill Rack(Only for Grill series)

A) Control panel
B) Turntable shaft
C) Turntable ring assembly
D) Glass tray
E) Observation window
F) Door assembly
G) Safety interlock system

Turntable Installation

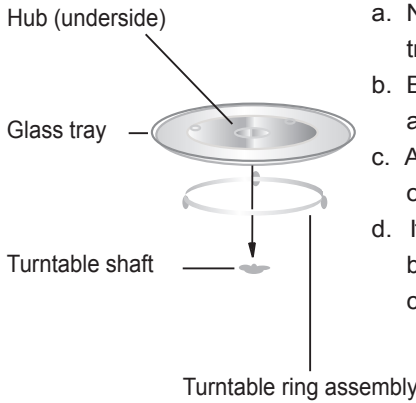

a. Never place the glass tray upside down. The glass tray should never be restricted.
b. Both glass tray and turntable ring assembly must always be used during cooking.
c. All food and containers of food are always placed on the glass tray for cooking.
d. If glass tray or turntable ring assembly cracks or breaks, contact your nearest authorized service center.

Countertop Installation

Remove all packing material and accessories. Examine the oven for any damage such as dents or broken door. Do not install if oven is damaged.

Cabinet: Remove any protective film found on the microwave oven cabinet surface. Do not remove the light brown Mica cover that is attached to the oven cavity to protect the magnetron.

Installation

1. Select a level surface that provide enough open space for the intake and/or outlet vents.

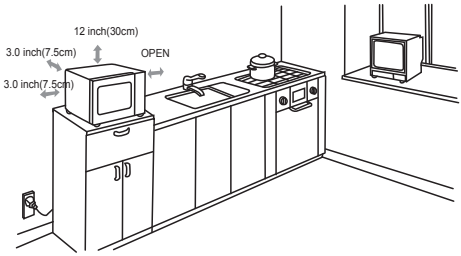

A minimum clearance of 3.0 inches (7.5cm) is required between the oven and any adjacent walls. One side must be open.

(1) Leave a minimum clearance of 12 inches (30cm) above the oven.
(2) Do not remove the legs from the bottom of the oven.
(3) Blocking the intake and/or outlet openings can damage the oven.
(4) Place the oven as far away from radios and TV as possible. Operation of microwave oven may cause interference to your radio or TV reception.

2. Plug your oven into a standard household outlet. Be sure the voltage and the frequency is the same as the voltage and the frequency on the rating label.

WARNING: Do not install oven over a range cooktop or other heat-producing appliance. If installed near or over a heat source, the oven could be damaged and the warranty would be void.

The accessible surface may be hot during operation.

OPERATION INSTRUCTION

This microwave oven uses modern electronic control to adjust cooking parameters to meet your needs better for cooking.

Switch Instructions

There are two switches on the panel. For better operations, the manual call the left switch for digital switch. Call the right switch for multi-function switch.

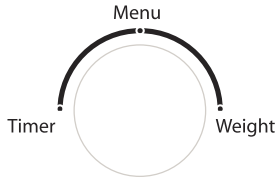

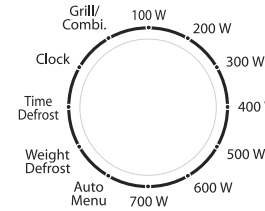

1.Waiting States Instructions

In waiting states, the screen displays the current time or "0:00".

1) When electrifying for the first time, the unit enters into the waiting states;
2) When cooking finish, the unit enters into waiting states;
3) When setting the clock, press "Start/+30Sec." to confirm, then the unit enters into waiting states,LED displays the current clock.

2.Clock Setting

When the microwave oven is electrified,the oven will display "0:00", buzzer will ring once. Then the unit enters waiting states.

1) Turn multi-function switch to "Clock", the hour figure flash;

2) Turn digital switch to adjust the hour figures, the input time should be within 0--23.

3) Press " Start/+30Sec." to confirm, the minute figures will flash.

4) Turn digital switch to adjust the minute figures, the input time should be within 0--59.

5) Press " Start/+30Sec." to finish clock setting. ":" will flash.

Note: 1) If the clock is not set, it would not function when powered.
2) During the process of clock setting, if you do not press " Start/+30Sec." to confirm in 1 minutes, the oven will go back to the previous status automatically.

3. Microwave Cooking

1) Turn the multi-function switch to "100W","200W"....."700W". It refers to microwave power. And "P100","P200","P300"...."P700" dispalys.
2) Turn digital switch to adjust the cooking time. The time input should be 0:05-95:00.
3) Press "Start/+30Sec." to start cooking. Buzzer sounds once.
4) When cooking finish, LED displays the current time. If the time has not been set, "0:00" displays.

NOTE: the step quantities for the adjustment time of the coding switch are as follow:

0---1 min : 5 seconds
1---5 min : 10 seconds
5---10 min : 30 seconds
10---30 min : 1 minutes
30---95 min : 5 minutes

Microwave Power Chart

Microwave Power	100W	200W	300W	400W	500W	600W	700W
Display	P100	P200	P300	P400	P500	P600	P700

4. Grill Cooking

1) Turn the multi-function switch to "Grill/Combi." to choose grill cooking. "G" displays.
2) Press "Start/+30Sec." to confirm the grill function.
3) Turn digital switch to adjust the cooking time. The time input should be 0:05-95:00.
4) Press "Start/+30Sec." to start cooking. Buzzer sounds once.
5) When cooking finish, LED displays the current time. If the time has not been set, "0:00" displays.

Note: If half the grill time passes, the oven should pause and sound twice, and this is normal. You can just press"Start/+30Sec." to continue cooking. But in order to have a better effect of grilling food, you should turn the food over, close the door, and then press"Start/+30Sec." to continue cooking. If there is no operation within 1 minute,the oven will continue working.

5. Combination Cooking(Microwave+grill)

1) Turn the multi-function switch to "Grill/Combi." . "G" displays.
2) Turn digital switch to choose combi. function. "C-1" or "C-2" displays.
3) Press "Start/+30Sec." to confirm the combi. function.
4) Turn digital switch to adjust the cooking time. The time input should be 0:05-95:00.
5) Press "Start/+30Sec." to start cooking. Buzzer sounds once.
6) When cooking finish, LED displays the current time. If the time has not been set, "0:00" displays.

Function	Display	Microwave Power	Grill Power
Combi.1	C-1	55%	45%
Combi.2	C-2	36%	64%

6. Defrost By Weight

1) When multi-function switch poiting at "Weight Defrost ","dEF1" displays;
2) Turn digital switch to select the food weight. The range of weight is 100-2000g.
3) Press " Start/+30Sec." to start defrosting.

Note: when half of the defrost time passes, the buzzer sounds twice to remind you turning over the food. If there is no operation, the unit will consume working.

7. Defrost By Time

1) When multi-function switch poiting at "Time Defrost ","dEF2" displays;
2) Turn digital switch to select defrost time. The range of time is 0:05-95:00.
3) Press " Start/+30Sec." to start defrosting. The defrost power is P200. It cannot changed.

8.Microwave Power Adjustable Function

1) During microwave cooking, microwave power can be adjusted from 100W to 700W.
2) During speedy cooking, microwave power can be adjusted by turning multi-function switch;
3) During weight defrost, time defrost,grill cooking,combi.cooking and auto menu cooking process, power cannot be adjusted by turning multi-function switch.

9. Speedy Cooking

1). When multi-function switch pointing at 100W, 200W, 300W... 700W, turn digital switch directly to choose the cooking time, press "Start/+30Sec." to start cooking. Time can be increased by pressing "Start/+30Sec.".
2). When multi-function switch pointing at "Auto Menu","Weight Defrost","Grill/Combi."or "Clock", cooking cannot started by pressing "Start/+30Sec.". Time cannot be increased by pressing "Start/+30Sec.".
3). Time can be increased under the states of defrost by time.
4). Time cannot be increased during auto menu can defrost by weight cooking.

10. Auto Menu

1) Turn multi-function switch to "Auto Menu" to choose auto cooking."A-1" flash;
2) Turn digital switch to choose the menu you need. "A-1","A-2"..."A-8" will display. "Pizza","Potato","Meat","Vegetable","Fish", "Pasta","Soup" and "Porridge" will be selected in order;
3) Press "Start/+30Sec." to confirm the menu you choose;
4) Turn digital switch to choose the food weight;
5) Press "Start/+30Sec." to start cooking;
6) Buzzer sounds five times after cooking finishing.

Auto Menu

Menu	Weight(g)	Display	Power
A-1 PIZZA	200	200	100%
	400	400	
A-2 POTATO	About 230g	1	100%
	About 460g	2	
	About 690g	3	
A-3 MEAT	250	250	100%
	350	350	
	450	450	
A-4 VEGETABLE	200	200	100%
	300	300	
	400	400	
A-5 FISH	250	250	80%
	350	350	
	450	450	
A-6 PASTA	50(with cold water 450g)	50	80%
	100(with cold water 800g)	100	
A-7 SOUP	200ml	200	100%
	400ml	400	
A-8 PORRIDGE	550	550	100%/50%
	1100	1100	

11. Lock-out Function for Children

Lock: In waiting state, press "STOP" for 3 seconds, there will be a long "beep" denoting entering the children-lock state and screen will display the locked indicator.

Lock quitting: In locked state, press "STOP" for 3 seconds, there will be a long "beep" denoting that the lock is released.

12. Specification

(1) The buzzer will sound once when turning the multi-function;

(2) "Start/+30Sec." must be pressed to continue cooking if the door is opened during cooking;

(3) Once the cooking programme has been set , "Start/+30Sec." is not pressed in 1 minute. The current time will be displayed. The setting will be cancelled.

(4) Buzzer sounds five times to remind you the cooking is finished.

Trouble shooting

Normal	
Microwave oven interfering TV reception	Radio and TV reception may be interfered when microwave oven operating. It is similar to the interference of small electrical appliances, like mixer, vacuum cleaner, and electric fan. It is normal.
Dim oven light	In low power microwave cooking, oven light may become dim. It is normal.
Steam accumulating on door, hot air out of vents	In cooking, steam may come out of food. Most will get out from vents. But some may accumulate on cool place like oven door. It is normal.
Oven started accidentally with no food in.	It is forbidden to run the unit without any food inside. It is very dangerous.

Trouble	Possible Cause	Remedy
Oven can not be started.	(1) Power cord not plugged in tightly.	Unplug. Then plug again after 10 seconds.
	(2) Fuse blowing or circuit breaker works.	Replace fuse or reset circuit breaker (repaired by professional personnel of our company)
	(3) Trouble with outlet.	Test outlet with other electrical appliances.
Oven does not heat.	(4) Door not closed well.	Close door well.
Glass turntable makes noise when microwave oven operates	(5) Dirty roller rest and oven bottom.	Refer to "Maintenance of Microwave" to clean dirty parts.

According to Waste of Electrical and Electronic Equipment (WEEE) directive, WEEE should be separately collected and treated. If at any time in future you need to dispose of this product please do NOT dispose of this product with household waste. Please send this product to WEEE collecting points where available.