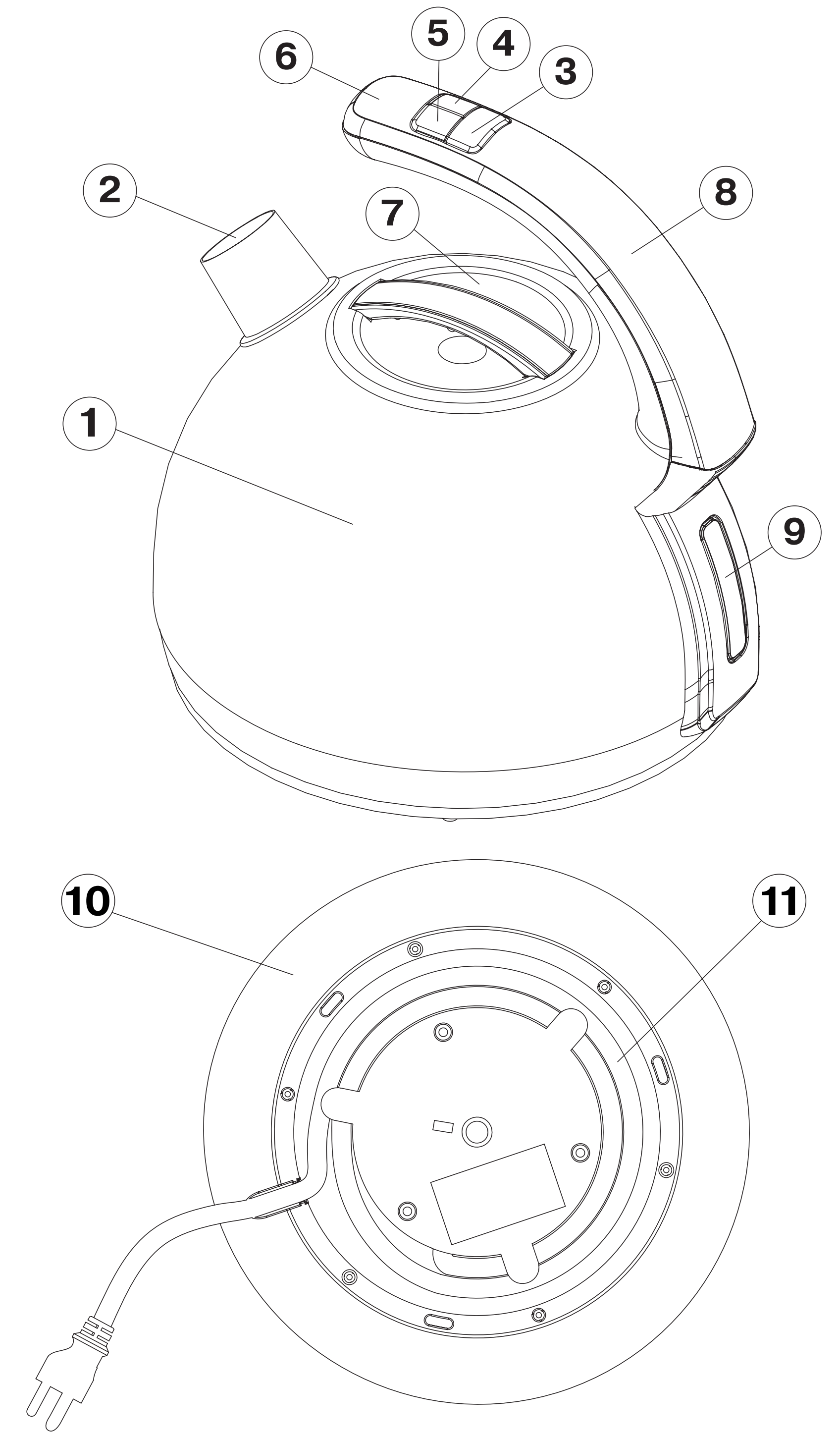

ENGLISH

KETTLE

DESCRIPTION
1. Body
2. Filter
3. On/Off button
4. Heating temperature setting and on/off button
5. "Long boiling" mode on/off button
6. Display
7. Lid
8. Handle
9. Water level scale
10. Base
11. Power cord housing

IMPORATNT SAFEGUARDS
- Before switching on the unit read these instructions carefully.
- Make sure that your home electricity supply corresponds to the voltage of current specified on the housing.
- Power cord is equipped with a euro plug; insert it into the socket with a secure grounding.
- In order to avoid risk of fire do not use adapters while connecting the appliance to the outlet.
- Do not use the kettle in bathrooms. Do not use the unit near swimming pools or other containers filled with water.
- Do not use the unit outdoors.
- Do not touch the kettle with wet hands.
- Place the unit on the flat stable surface. Do not place the kettle on the corner of the table.
- Before switching on the unit, make sure that it is placed on the base without slants.
- Use only the supplied base.
- Do not switch on the empty kettle.
- Do not fill the unit with water if it is on the base.
- Do not use the kettle without the filter or if the lid is closed infirmly.
- Use the kettle only for water boiling, do not use to heat or boil other liquids.
- Watch the water level is not below the min. mark and not higher than the max. mark. If water level is above the maximal mark, boiling water can splash out.
- Do not use the unit near heat sources or open flame.
- Do not leave the operating appliance unattended.
- Watch the power cord is not hanging over the table and make sure that it does not touch hot surfaces.
- You can adjust the length of the power cord by winding it on the base.
- Do not open the lid while boiling.
- Be careful not to get burns during boiling.
- Do not touch hot surfaces of the kettle. Put your hand to the handle of the unit.
- Be careful while carrying the kettle, filled with boiling water.
- Do not take off the hot unit from the base. If you need to take it off, unplug it and then take it off.
- In order to avoid electric shock do not immerse the unit and the base into water or other liquids.
- Do not use the kettle if it fell, if there are visible damages or in case of leakage.
- Do not wash the unit and the base in a dish washing machine.
- Taking the plug out of the socket, pull the plug but not cord.
- Before taking the unit away for keeping, unplug it, pour the water out and let it cool down.
- Keep the unit out of reach of children.
- Do not allow children to use the kettle as a toy.
- When children or disabled persons are near the kettle, it is necessary to be especially careful.
- This unit is not intended for usage by children or disabled persons unless they are given all the necessary instructions on safety measures and information about danger, which can be caused by improper usage of the unit.
- Check the power cord and the plug periodically. Do not use the kettle if there are damages in the body or in the power cord.
- Do not repair the unit yourself. If there are some damages in the unit apply to the authorized service center.
- The unit is intended for household use only.

KEEP THESE INSTRUCTIONS FOR FUTURE REFERENCE

Before using the appliance for the first time
- Unpack the unit.
- Before switching on make sure that your home electricity supply corresponds to the voltage of current specified on the housing.
- Insert the plug into the socket.
- To fill the kettle with water, take it off from the base (10); open the lid (7), by pulling its handle upwards.
- Fill the kettle with water up to the maximal mark on the water level scale (9), make sure that lid (7) is closed firmly, and place the kettle on the base (10). You can fill the kettle with water through the nozzle opening.
- When placing the unit on the base, you will hear a signal and the water temperature inside the kettle will appear on the display (6).
  Note:
- *if water temperature is below 40°C, "LO" will appear on the display (6).*
- *each pressing of the control buttons is accompanied with a signal.*
- Switch on the unit by pressing the (3) button, the indication of the button and the water level scale indication (9) will light up, its colour will change depending on water temperature. When water starts boiling, you will hear five signals and the kettle will switch off automatically. Pour out water and rinse the kettle with cold water. Repeat the boiling procedure for several times.

Using the unit
- Insert the plug into the socket.
- To fill the kettle with water take it off from the base (10) open the lid (7), and fill with water according to the water level scale (9). Close the lid (7) firmly. You can fill the kettle with water through the nozzle opening.
- Put the kettle on the base (10) as you wish, as it allows 360° rotation of the unit.
- Switch on the unit by pressing the (3) button, the indication of the button and the water level scale indication (9) will light up. To switch off the kettle, press the (3) button once again, the indication of the button (3) and the water level scale (9) will go out.
- Depending on water temperature, the color of the water level scale indication (9) will change.

Water temperature	Indication color
50°C	blue
60°C	dark blue
70°C	purple
85°C	red

- When water starts boiling, you will hear five signals and the kettle will switch off automatically.
- To switch on the "long boiling" mode press the (5) button, the indication of the button will light up. Water will start boiling, and will keep boiling for 3-4 minutes. To switch off the "continued boiling" mode press the (5) button once again, the indication of the button will go out.
- You can heat up water in the kettle to the desired temperature. By pressing the (4) button select water heating temperature (50°C, 60°C, 70°C or 85°C), temperature will be flashing on the display (6) - the "•" mark, indicating the set temperature, the colored indication of the water level scale (9) will light up, the color depends on the set temperature (refer to the table), in 5 second the real temperature will appear on the display (6). When the desired temperature is reached, you will hear a signal and the kettle will switch to the "keep warm" mode. To switch off "keep warm" mode, press the (4) button again, the "•" mark on the display (6) will go out.
- In the boiling mode, indication of the button (3) is on, or after the water starts boiling, you can switch on the "keep warm" mode. By pressing the (4) button select water heating temperature (50°C, 60°C, 70°C or 85°C), temperature value will be flashing on the display (6) - the "•" mark, indicating the preset temperature, the colored indication of the water level scale (9) will light up, the color depends on the preset temperature (refer to the table), in 5 second the real temperature will appear on the display (6). When the desired temperature is reached, you will hear a signal and the kettle will switch to the "keep warm" mode. To switch off "keep warm" mode, press the (4) button again, the "•" mark on the display (6) will go out.
- *Note: the operation of the kettle in the water heating mode is restricted by 30 minutes, after that time the unit will switch off.*
- Make sure that the kettle is switched off when removing it from the base (10).

Cleaning the Filter
Before taking out the filter (2) switch off the unit, take it off from the base (10), pour out water and let the unit cool down.
- Open the lid (7), by pulling its handle upwards.
- Take the upper part of the filter (2) and remove the filter.
- We recommend washing the unit under running water, slightly cleaning it with a brush.
- Put the filter (2) on its place.

Clean and care
- Before cleaning, disconnect the unit, pour out water from the unit, and let the unit cool down completely.
- Wipe the outer surface of the unit with a damp cloth. Use soft detergents to remove dirt; do not use metal brushes and abrasives.
- Do not immerse the kettle and the base into water or other liquids.
- Do not wash the unit and the kettle in a dish washing machine.

Scale removal
- Scale, appearing inside the kettle, influences water taste, and disturbs heat exchange between water and the heating element, that can lead to overheating and malfunction.
- To remove scale, fill the kettle with water with vinegar dissolved in it in proportion 2:1.
- Boil water and leave the unit overnight. In the morning pour out water, fill the kettle with water up to the max. mark, boil it and pour out water.
- You can use special substances for electric kettles to remove scale.

Storage
- Before taking the unit away for keeping, unplug the unit, pour out water and let the unit cool down.
- Keep the unit in a dry cool place, out of reach of children.

Delivery set:
1. Kettle with filter – 1pc.
2. Base – 1pc.
3. Instruction manual – 1pc.

Specifications
Power supply: 220-240 V ~ 50 Hz
Power: 2000 – 2400 W
Maximal water capacity: 1,5 l.

The manufacturer reserves the right to change the device's characteristics without prior notice.

Service life of the unit - 5 years

GUARANTEE
Details regarding guarantee conditions can be obtained from the dealer from whom the appliance was purchased. The bill of sale or receipt must be produced when making any claim under the terms of this guarantee.

This product conforms to the EMC-Requirements as laid down by the Council Directive 89/336/EEC and to the Low Voltage Regulation (73/23 EEC)

DEUTSCH

WASSERKOCHER

BESCHREIBUNG
1. Wasserbehälter
2. Siebfilter
3. EIN/AUS-Taste
4. Taste der Temperatureinstellung für das Wasseraufwärmen
5. Taste des „dauerndes Kochen"-Betriebs
6. Bildschirm
7. Deckel
8. Haltegriff
9. Füllstandanzeige
10. Untersatz
11. Aufwicklungsstelle für das Netzkabel

WICHTIGE SICHERHEITSMASSNAHMEN
Vor der Inbetriebnahme des elektrischen Wasserkochers lesen Sie die Bedienungsanleitung aufmerksam durch.
- Prüfen Sie, ob die Betriebsspannung des Geräts mit der Netzspannung übereinstimmt.
- Das Netzkabel ist mit einem „Eurostecker" versehen; stecken Sie diesen nur in die Steckdose mit einem sicheren Erdungskontakt.
- Zur Vermeidung der Brandgefahr benutzen Sie keine Adapter beim Anschließen des Geräts an die Steckdose.
- Das Gerät darf niemals im Badezimmer, in der Nähe von Schwimmbecken oder anderen Behältern mit Wasser benutzt werden.
- Benutzen Sie den Wasserkocher nicht draußen, d.h. nicht außerhalb der Räumlichkeiten.
- Fassen Sie den Griff auf keinen Fall mit nassen Händen.
- Stellen Sie den Wasserkocher auf einer ebenen Fläche, fernab der Tischkante auf.
- Vor dem Einschalten stellen Sie sicher, dass der Wasserkocher auf dem Untersatz senkrecht und gerade steht.
- Benutzen Sie nur den im Lieferumfang enthaltenen Untersatz.
- Schalten Sie nie den Wasserkocher ohne Wasser ein.
- Nehmen Sie den Wasserkocher zum Befüllen immer vom Untersatz.
- Benutzen Sie den Wasserkocher nicht ohne Filter oder mit einem undicht geschlossenen Deckel.
- Benutzen Sie den Wasserkocher nur zum Wasserkochen, es ist untersagt, damit andere Flüssigkeiten zu erwärmen bzw. zum Kochen zu bringen.
- Passen Sie darauf auf, dass der Wasserfüllstand im Wasserkocher stets oberhalb der „MIN"-Markierung und unterhalb der „MAX"-Markierung ist. Wird die „MAX"-Marke der Füllstandanzeige überschritten, so kann das Wasser beim Kochen überschwappen.
- Das Gerät darf niemals in unmittelbarer Nähe von Wärmequellen bzw. offener Flamme benutzt werden.
- Lassen Sie das eingeschaltete Gerät nie unbeaufsichtigt.
- Lassen Sie das Stromkabel nicht vom Tisch herunterhängen und passen Sie auch auf, dass es mit heißen Oberflächen nicht in Berührung kommt.
- Die Länge des Netzkabels kann durch Aufwickeln auf den Untersatz angepasst werden.
- Öffnen Sie nicht den Deckel während des Kochvorgangs.
- Sehen Sie sich vor, um sich beim Kochvorgang mit dem heißen Dampf nicht zu verbrühen.
- Fassen Sie die heißen Flächen des Wasserkochers nicht an, nehmen Sie den Wasserkocher nur am Griff.
- Passen Sie beim Hinübertragen des mit kochendem Wasser gefüllten Wasserkochers auf.
- Es ist verboten, den Wasserkocher während seines Betriebs vom Untersatz zu nehmen. Wenn Sie den Wasserkocher unbedingt vom Untersatz nehmen wollen, so schalten Sie ihn zuvor ab.
- Zur Vermeidung eines Stromschlags tauchen Sie das Gerät niemals ins Wasser oder in andere Flüssigkeiten ein.
- Benutzen Sie den Wasserkocher nicht nach seinem Sturz, wenn Beschädigungen erkennbar sind oder wenn der Wasserkocher leckt.
- Legen Sie den Wasserkocher und den Untersatz nicht in die Spülmaschine.
- Wenn Sie den Stecker des Stromkabels aus der Steckdose nehmen, ziehen Sie nicht am Kabel nicht, sondern am Stecker.
- Bevor das Gerät für eine längere Zeit eingelagert wird, muss es gereinigt werden. Vor der Reinigung trennen Sie das Gerät vom Netz, entleeren Sie den Wasserbehälter und lassen Sie den Wasserkocher abkühlen.
- Das Gerät muss für Kinder unzugänglich aufbewahrt werden.
- Lassen Sie die Kinder nicht mit dem Wasserkocher spielen.
- Besondere Vorsicht ist geboten, wenn das Gerät von Kindern oder Behinderten benutzt wird.
- Dieses Gerät ist nicht für die Benutzung durch Kinder bzw. Behinderte bestimmt, es sei denn, sie würden von einer für ihre Sicherheit zuständigen Person über den sicheren Umgang mit dem Wasserkocher sowie über die eventuellen Gefahren aufgrund seiner unsachgemäßen Verwendung sachgerecht und verständlich unterrichtet.
- Überprüfen Sie das Netzkabel und den Netzstecker regelmüßig. Unterlassen Sie es, den Wasserkocher zu benutzen, wenn am Gehäuse bzw. am Netzkabel Beschädigungen erkennbar sind.
- Es ist untersagt, das Gerät selbstständig instandzusetzen. Sollten Sie eine Beschädigung bzw. einen Fehler entdeckt haben, wenden Sie sich bitte an ein autorisiertes Service-Zentrum.
- Der elektrische Wasserkocher ist nur für den Haushaltsgebrauch bestimmt.

BEWAHREN SIE DIESE BETRIEBSANLEITUNG AUF

Vor der Inbetriebnahme
- Holen Sie den Wasserkocher aus der Verpackung.
- Prüfen Sie, ob die Betriebsspannung des Geräts mit der Netzspannung übereinstimmt.
- Stecken Sie den Stecker des Stromkabels in eine Steckdose.
- Zum Befüllen nehmen Sie den Wasserkocher vom Untersatz (10), öffnen Sie den Deckel (7), indem Sie diesen am Griff nach oben ziehen.
- Füllen Sie in den Wasserkocher Wasser bis zur „Max"-Markierung an der Füllstandanzeige (9) ein, prüfen Sie, ob der Deckel (7) des Wasserkochers dicht geschlossen ist, stellen den Wasserkocher zurück auf den Untersatz (10). Der Wasserkocher kann auch über die Schnaupe des Auslaufs mit Wasser befüllt werden.
- Beim Aufstellen des Wasserkochers auf dem Untersatz ertönt ein akustisches Signal und auf dem Display (6) wird die Temperatur des Wassers in dem Wasserkocher eingeblendet.
  Hinweis:
- *ist die Wassertemperatur unter 40°C, so wird auf dem Display (6) „LO" angezeigt;*
- *jede Betätigung der Bedienungstasten wird zur Bestätigung mit einem Tonsignal begleitet.*
- Schalten Sie den Wasserkocher ein, indem Sie die Taste (3) betätigen, dabei erleuchten die rote Tastenbeleuchtung und die Beleuchtung der Füllstandanzeige (9), deren Farbe sich je nach der Wassertemperatur ändern wird. Wenn das Wasser aufkocht, kommt ein fünffaches akustisches Signal und der Wasserkocher schaltet automatisch ab. Kippen Sie das Wasser aus und spülen Sie den Wasserkocher mit kaltem Wasser aus. Anschließend wiederholen Sie diesen Vorgang mehrmals.

Benutzung des Wasserkochers
- Stecken Sie den Kabelstecker in die Steckdose.
- Zum Befüllen des Wasserkochers mit Wasser nehmen Sie ihn vom Untersatz (10), nehmen Sie den Deckel (7) ab und füllen Sie Wasser ein, während Sie die Füllstandanzeige (9) beobachten. Schließen den Deckel (7) dicht. Der Wasserkocher kann auch über die Schnaupe des Auslaufs mit Wasser befüllt werden.
- Stellen Sie den gefüllten Wasserkocher auf den Untersatz (10) wie Sie wünschen, denn der Untersatz erlaubt das Drehen des Geräts um 360°.
- Schalten Sie den Wasserkocher ein, indem Sie die Taste (3) betätigen, dabei erleuchten die Tastenbeleuchtung und die Beleuchtung der Füllstandanzeige (9). Zum Ausschalten des Wasserkochers betätigen Sie die Taste (3) ein zweites Mal, dabei erlöschen die Beleuchtung der Taste (3) und die Beleuchtung der Füllstandanzeige (9).
- Je nach der Wassertemperatur wird sich die Farbe der Beleuchtung von Füllstandanzeige (9) ändern.

Wassertemperatur	Farbe der Beleuchtung
50°C	hell-blau
60°C	dunkel-blau
70°C	purpurfarben
85°C	rot

- Wenn das Wasser aufkocht, kommt ein fünffaches akustisches Signal und der Wasserkocher schaltet automatisch ab.
- Zur Aktivierung der Betriebsart „dauerhaftes Kochen" betätigen Sie die Taste (5), dabei erleuchtet die Lampe der Leuchttaste. Nachdem das Wasser im Wasserkocher aufgekocht ist, wird es noch weitere 3-4 Minuten kochen. Zur Deaktivierung der Betriebsart „dauerhaftes Kochen" muss die Taste (5) ein zweites Mal betätigt werden, dabei erlischt die Lampe der Leuchtaste.
- Dieser Wasserkocher erlaubt es, das Wasser bis zu einer eingestellten Temperatur aufzuwärmen. Durch Betätigen der Taste (4) lässt sich die Temperatur (50°C, 60°C, 70°C oder 85°C) auswählen, auf welche das Wasser im Zuge der Aufwärmung gebracht werden soll, dabei werden auf dem Display (6) diese Werte blinkend angezeigt, das Zeichen „•" deutet auf den eingestellten Temperaturwert der Wasseraufwärmung. Es wird sich die farbige Beleuchtung der Füllstandanzeige (9) einschalten, deren Farbe von der eingestellten Wassertemperatur (Soll-Temperatur) (s. Tabelle) abhängt, nach 5 Sekunden wird auf dem Display die aktuelle Wassertemperatur (Ist-Temperatur) angezeigt. Nach Erreichen der eingestellten Temperatur (Soll-Temperatur) ertönt ein akustisches Signal und der Wasserkocher schaltet in die Betriebsart der Aufrechterhaltung der erreichten Wassertemperatur. Zum Deaktivieren der Betriebsart der Aufrechterhaltung von Wassertemperatur ist die Taste (4) ein zweites Mal zu betätigen, dabei wird das Zeichen „•" auf dem Display (6) erlöschen.
- Im Koch-Modus leuchtet die Taste (3), und nachdem das Wasser aufgekocht ist, lässt sich die Betriebsart der Aufrechterhaltung von Wassertemperatur aktivieren. Durch Betätigen der Taste (4) wird die Temperatur (50°C, 60°C, 70°C oder 85°C) ausgewählt, auf welche das Wasser aufgewärmt werden soll. Dabei werden auf dem Display (6) diese Werte blinkend angezeigt, das Zeichen „•" deutet auf den eingestellten Temperaturwert der Wasseraufwärmung. Es wird sich die farbige Beleuchtung der Füllstandanzeige (9) einschalten, deren Farbe von der eingestellten Wassertemperatur (Soll-Temperatur) (s. Tabelle) abhängt. Nach 5 Sekunden wird auf dem Display (6) die aktuelle Wassertemperatur (Ist-Temperatur) angezeigt. Nach Erreichen der eingestellten Temperatur (Soll-Temperatur) ertönt ein akustisches Signal und der Wasserkocher schaltet in die Betriebsart der Aufrechterhaltung der erreichten Wassertemperatur. Zum Deaktivieren der Betriebsart der Aufrechterhaltung von Wassertemperatur ist die Taste (4) ein zweites Mal zu betätigen, dabei wird das Zeichen „•" auf dem Display (6) erlöschen.
- *Hinweis: der Betrieb des Wasserkochers im Modus der Aufrechterhaltung der erreichten Wassertemperatur ist auf 30 Minuten beschränkt, nach Ablauf dieser Zeit schaltet der Wasserkocher ab.*
- Bevor Sie den Wasserbehälter von dem Untersatz (10) nehmen, vergewissern Sie sich, dass er aus ist.

Filterreinigung
Vor der Herausnahme des Filters (2) schalten Sie den Wasserkocher ab, nehmen Sie ihn vom Untersatz (10), entleeren Sie ihn und lassen Sie ihn abkühlen.
- Öffnen Sie den Deckel (7), indem Sie diesen am Griff nach oben ziehen.
- Greifen Sie an den oberen Teil des Filters (2) und nehmen Sie das Filter heraus.
- Es empfiehlt sich, das Filter unter einem Wasserstrahl zu spülen, nachdem es mit einer Bürste leicht gereinigt wurde.
- Bauen Sie das Filter (2) wieder ein.

Reinigung und Pflege
- Vor der Reinigung trennen Sie das Gerät vom Netz, entleeren Sie den Wasserkocher und lassen Sie ihn abkühlen.
- Wischen Sie den Wasserkocher mit einem feuchten Tuch von außen ab. Zur Entfernung der Verschmutzungen eignen sich milde Reinigungsmittel, auf keinen Fall dürfen Metallbürsten und reibstoffhaltige Scheuermittel verwendet werden.
- Tauchen Sie den Wasserkocher bzw. den Untersatz nicht ins Wasser oder in andere Flüssigkeiten ein.
- Legen Sie den Wasserkocher und den Untersatz nicht in die Spülmaschine.

Entkalkung
- Kesselstein, der sich im Wasserkocher bildet, beeinflusst den Wassergeschmack und stört den Wärmeaustausch zwischen Wasser und dem Heizkörper, was wiederum zur Überhitzung des Wasserkochers und seinem schnelleren Ausfall führen kann.
- Zur Entkalkung füllen Sie in den Wasserkocher Wasser mit darin im Verhältnis 2:1 aufgelöstem Hausessig bis zur „Max"-Markierung.
- Bringen Sie die Flüssigkeit zum Kochen und lassen Sie den Wasserkocher mit der Essigflüssigkeit über Nacht stehen. Am Morgen entleeren Sie den Wasserkocher, befüllen Sie ihn mit Wasser bis zur „Max"-Markierung, lassen Sie das Wasser aufkochen und kippen Sie es aus.
- Zur Entkalkung kann man extra für elektrische Wasserkocher bestimmte Entkalkungsmittel verwenden.

Aufbewahrung
- Bevor das Gerät für eine längere Zeit eingelagert wird, trennen Sie es vom Netz, entleeren Sie es und lassen Sie das Gerät abkühlen.
- Lagern Sie das Gerät trocken, kühl und für Kinder unerreichbar.

Lieferumfang:
1. Wasserkocher mit Filter – 1 St.
2. Untersatz – 1 St.
3. Betriebsanleitung – 1 St.

Technische Daten
Stromversorgung: 220-240 V ~ 50 Hz
Leistung: 2000-2400 W
Max. Füllmenge: 1,5 l

Dieses Erzeugnis entspricht allen erforderlichen europäischen und russischen Vorsichts- und hygienischen Vorschriften.

Benutzungsdauer der Teekanne - 5 Jahre

Gewährleistung
Ausführliche Bedingungen der Gewährleistung kann man beim Dealer, der diese Geräte verkauft hat, bekommen. Bei beliebiger Anspruchserhebung soll man während der Laufzeit der vorliegenden Gewährleistung den Check oder die Quittung über den Ankauf vorzulegen.

Das vorliegende Produkt entspricht den Forderungen der elektromagnetischen Verträglichkeit, die in 89/336/EWG -Richtlinie des Rates und den Vorschriften 73/23/EWG über die Niederspannungsgeräte vorgesehen sind.

РУССКИЙ

ЧАЙНИК

ОПИСАНИЕ
1. Колба чайника
2. Сетчатый фильтр
3. Кнопка включения/выключения
4. Кнопка вкл./выкл. установки температуры подогрева воды
5. Кнопка вкл./выкл. режима «длительное кипячение»
6. Дисплей
7. Крышка
8. Ручка
9. Шкала уровня воды
10. Подставка
11. Место намотки сетевого шнура

ВАЖНЫЕ МЕРЫ БЕЗОПАСНОСТИ
Перед использованием электрического чайника внимательно прочитайте руководство по эксплуатации.
- Убедитесь, что рабочее напряжение прибора соответствует напряжению сети.
- Сетевой шнур снабжен «евровилкой»; включайте ее в розетку, имеющую надежный контакт заземления.
- Во избежание риска возникновения пожара не используйте переходники при подключении прибора к электрической розетке.
- Не используйте чайник в ванных комнатах. Не пользуйтесь им вблизи бассейнов или других емкостей, наполненных водой.
- Не используйте чайник вне помещений.
- Не беритесь за ручку чайника мокрыми руками.
- Ставьте чайник на ровную и устойчивую поверхность, не ставьте его на край стола.
- Перед включением убедитесь, что чайник установлен на подставке без перекосов.
- Используйте только подставку, входящую в комплект поставки.
- Не включайте чайник без воды.
- Не наливайте воду в чайник, стоящий на подставке.
- Не используйте чайник без фильтра или с неплотно закрытой крышкой.
- Используйте чайник только для кипячения воды, запрещается подогревать или кипятить другие жидкости.
- Следите, чтобы уровень воды в чайнике не был ниже минимальной отметки и выше максимальной отметки. При превышении уровнем воды максимальной отметки кипящая вода может выплеснуться.
- Не используйте прибор в непосредственной близости от источников тепла или открытого пламени.
- Не оставляйте включенный прибор без присмотра.
- Не допускайте, чтобы электрический шнур свешивался со стола, а также следите, чтобы он не касался горячих поверхностей.
- Длину сетевого шнура можно регулировать, наматывая его на подставку.
- Не открывайте крышку во время кипячения воды.
- Будьте осторожными, чтобы во время кипячения воды не обжечься горячим паром.
- Не прикасайтесь к горячим поверхностям чайника, беритесь только за ручку.
- Будьте осторожными при переносе чайника, наполненного кипятком.
- Запрещается снимать работающий чайник с подставки. Если возникла необходимость снять чайник, отключите его и снимите чайник с подставки.
- Во избежание удара электрическим током не погружайте прибор и подставку в воду или другие жидкости.
- Не пользуйтесь чайником после его падения, при наличии видимых повреждений, или в случае протекания.
- Не помещайте чайник и подставку в посудомоечную машину.
- Вынимая вилку сетевого шнура из розетки, не тяните за шнур, а держитесь за вилку.
- Перед тем как убрать прибор на длительное хранение, перед чисткой отключите его от сети, слейте воду и дайте прибору остыть.
- Храните прибор в местах, недоступных для детей.
- Не разрешайте детям использовать чайник в качестве игрушки.
- Будьте особенно внимательными, если прибор используется детьми или людьми с ограниченными возможностями.
- Данное устройство не предназначено для использования детьми и людьми с ограниченными возможностями, если только лицом, отвечающим за их безопасность, им не даны соответствующие и понятные им инструкции о безопасном пользовании устройством и тех опасностях, которые могут возникать при его неправильном пользовании.
- Периодически проверяйте сетевой шнур и вилку. Не пользуйтесь чайником, если имеются какие-либо повреждения корпуса или сетевого шнура.
- Запрещается самостоятельно ремонтировать прибор. При обнаружении неисправностей обращайтесь в авторизованный сервисный центр.
- Электрический чайник предназначен только для бытового использования.

СОХРАНИТЕ ЭТО РУКОВОДСТВО

Перед первым использованием
- Извлеките чайник из упаковки.
- Убедитесь, что рабочее напряжение прибора соответствует напряжению сети.
- Вставьте вилку сетевого шнура в розетку.
- Для наполнения чайника водой снимите его с подставки (10), откройте крышку чайника (7), потянув её за ручку по направлению вверх.
- Наполните чайник водой до максимальной отметки на шкале уровня воды (9); убедитесь, что крышка чайника (7) плотно закрыта, установите чайник на подставку (10). Наполнять чайник водой можно и через отверстие сливного носика.
- При установке чайника на подставку прозвучит звуковой сигнал, и на дисплее (6) отобразится температура воды внутри чайника.
  Примечание:
- *если температуры воды ниже, чем 40°C, то на дисплее (6) высветится показание «LO».*
- *каждое нажатие на кнопки управления сопровождается звуковым сигналом.*
- Включите чайник, нажав на кнопку (3), при этом загорится подсветка кнопки и подсветка шкалы уровня воды (9), цвет которой будет меняться в зависимости от температуры воды. Когда вода закипит, прозвучат пять звуковых сигналов, и чайник автоматически отключится. Слейте воду и сполосните чайник холодной водой. Затем повторите процедуру ещё несколько раз.

Эксплуатация чайника
- Вставьте вилку сетевого шнура в розетку.
- Для наполнения чайника водой снимите его с подставки (10), снимите крышку (7) и налейте воду, обращая внимание на шкалу уровня воды (9). Плотно закройте крышку (7). Наполнять чайник водой можно и через отверстие сливного носика.
- Установите наполненный чайник на подставку (10) как Вам удобно, т. к. она позволяет вращать устройство на 360°.
- Включите чайник, нажав на кнопку (3), при этом загорится подсветка кнопки, и включится подсветка шкалы уровня воды (9). Для отключения чайника еще раз нажмите кнопку (3), при этом подсветка кнопки (3) и шкалы уровня воды (9) выключится.
- В зависимости от температуры воды, цвет подсветки шкалы уровня воды (9) будет изменяться.

Температура воды	Цвета подсветки
50°C	голубой
60°C	синий
70°C	пурпурный
85°C	красный

- Когда вода закипит, прозвучат пять звуковых сигналов, и чайник автоматически отключится.
- Для включения режима «длительное кипячение» нажмите кнопку (5), при этом загорится подсветка кнопки. Вода в чайнике закипит, кипение воды будет продолжаться в течение 3-4 минут. Для отключения режима «длительное кипячение» нажмите еще раз кнопку (5), при этом подсветка кнопки погаснет.
- В чайнике можно подогреть воду до заданной температуры. Нажимая кнопку (4), выберите температуру подогрева воды (50°C, 60°C, 70°C или 85°C), при этом на дисплее (6) будет отображаться мигающее значение температуры, значок «•», указывающий на установленное значение температуры подогрева воды, включится цветная подсветка шкалы уровня воды (9), цвет которой зависит от установленной температуры (см. таблицу), через 5 секунд на дисплее (6) отобразится реальная температура воды. По достижении установленной температуры прозвучит звуковой сигнал, и чайник переключится в режим поддержания температуры воды. Для отключения режима поддержания температуры воды, нажмите еще раз кнопку (4), при этом значок «•» на дисплее (6) погаснет.
- В режиме кипячения горит подсветка кнопки (3), и после закипания воды можно включить режим поддержания температуры воды. Нажимая кнопку (4), выберите температуру подогрева воды (50°C, 60°C, 70°C или 85°C), при этом на дисплее (6) будет отображаться мигающее значение температуры, значок «•», указывающий на установленное значение температуры подогрева воды, включится цветная подсветка шкалы уровня воды (9), цвет которой зависит от установленной температуры (см. таблицу), через 5 секунд на дисплее (6) отобразится реальная температура воды. По достижении установленной температуры прозвучит звуковой сигнал, и чайник переключится в режим поддержания температуры воды. Для отключения режима поддержания температуры воды нажмите еще раз кнопку (4), при этом значок «•» на дисплее (6) погаснет.
  Примечание: Работа чайника в режиме подогрева воды ограничена 30 минутами, по истечении этого времени чайник выключится.
- Снимая чайник с подставки (10), убедитесь, что он выключен.

Чистка фильтра
Перед извлечением фильтра (2) отключите чайник, снимите его с подставки (10), слейте из него воду и дайте ему остыть.
- Откройте крышку (7), потянув её за ручку по направлению вверх.
- Возьмитесь за верхнюю часть фильтра (2) и выньте фильтр.
- Рекомендуется промывать фильтр под струей воды, слегка почистив его щеткой.
- Установите фильтр (2) на место.

Чистка и уход
- Перед чисткой отключите прибор от сети, слейте воду и дайте чайнику остыть.
- Протрите внешнюю поверхность чайника влажной тканью. Для удаления загрязнений используйте мягкие чистящие средства, не используйте металлические щетки и абразивные моющие средства.
- Не погружайте чайник и подставку в воду или другие жидкости.
- Не помещайте чайник и подставку в посудомоечную машину.

Удаление накипи
- Накипь, образующаяся внутри чайника, влияет на вкусовые качества воды, а также нарушает теплообмен между водой и нагревательным элементом, что может привести к его перегреву и более быстрому выходу из строя.
- Для удаления накипи наполните чайник до максимального уровня водой с разведенным в ней столовым уксусом в пропорции 2:1.
- Доведите жидкость до кипения и оставьте ее на ночь. Утром слейте жидкость, наполните чайник водой до максимального уровня, прокипятите и слейте воду.
- Для удаления накипи можно использовать специальные средства, предназначенные для электрочайников.

Хранение
- Перед тем как убрать прибор на длительное хранение, отключите его от сети, слейте воду и дайте прибору остыть.
- Храните прибор в сухом, прохладном месте, недоступном для детей.

Комплект поставки:
1. Чайник с фильтром – 1 шт.
2. Подставка – 1 шт.
3. Инструкция – 1 шт.

Технические характеристики
Напряжение питания: 220-240 В ~ 50 Гц
Мощность: 2000-2400 Вт
Максимальный объем воды: 1,5 л

Производитель оставляет за собой право изменять характеристики приборов без предварительного уведомления

Срок службы прибора - 5 лет

Данное изделие соответствует всем требуемым европейским и российским стандартам безопасности и гигиены.

АН-ДЕР ПРОДАКТС ГмбХ, Австрия
Нойбаугюртель 38/7А, 1070 Вена, Австрия

ҚАЗАҚ

ШӘЙНЕК

СУРЕТТЕМЕ
1. Шәйнектің колбасы
2. Торлы сүзгі
3. Қосу/сөндіру тетігі
4. Суды қыздыру температурасын орнатуды қосу/сөнд. тетігі
5. «Ұзақ қайнату» режмін қосу/сөнд. тетігі
6. Дисплей
7. Қақпақ
8. Тұтқа
9. Су деңгейінің шкаласы
10. Төсеніш
11. Желі шнурын орайтын жер

МАҢЫЗДЫ ҚАУІПСІЗДІК ШАРАЛАРЫ
Электр шәйнегін қолданбас бұрын, пайдалану нұсқаулығын мұқият оқып шығыңыз.
- Құрылғының жұмыс кернеуі желі кернеуіне сәйкес келетінін тексеріп алыңыз.
- Желілік шнуры «еврошамен» жабдықталған; оны жерге сенімді қосылған байланысы бар розеткаға қосыңыз.
- Өрттің шығу тәуекелін болдырмас үшін құрылғыны электр розеткасына қосқан кезде өткізуші тоқ құралдарын пайдаланбаңыз.
- Шәйнекті жуынатын бөлмелерде пайдаланбаңыз. Оны бассейндердің немесе су толтырылған басқа да ыдыстардың жанында пайдаланбаңыз.
- Шәйнекті бөлмеден тыс жерде пайдаланбаңыз.
- Шәйнектің тұтқасын су қолыңызбен ұстамаңыз
- Шәйнекті тегіс және тұрақты бетке қойыңыз, оны үстелдің шетіне қоймаңыз.
- Шәйнекті қосар алдында, оның төсемеде дұрыс тұрғанын тексеріп алыңыз.
- Тек жеткізу жинағына кіретін төсемені пайдаланыңыз.
- Шәйнекті сусыз пайдаланбаңыз.
- Төсемеде тұрған шәйнекке су құймаңыз.
- Шәйнекті сүзгісіз немесе қақпағы нығыз жабылмаған шәйнекті пайдаланбаңыз.
- Шәйнекті тек суды қайнату үшін пайдаланыңыз, басқа сұйықтықтарды қыздыруға немесе қайнатуға тыйым салынады.
- Шәйнектегі су деңгейі төменгі белгіге жетпей және жоғары белгіден асып тұруын болдырмауын қадағалаңыз. Ең жоғарғы белгіден су асып тұрған жағдайда, қайнап жатқан су шашырауы мүмкін.
- Құрылғыны тікелей жылу көзіне немесе ашық отқа жақын жерде пайдаланбаңыз.
- Қосулы тұрған құрылғыны караусыз қалдырмаңыз.
- Электр шнурының үстелден салбырап тұруын, сондай-ақ ыстық беттерге тиюін болдырмаңыз.
- Желілік шнурдың ұзындығын, оны төсемеге орай отырып реттеуге болады.
- Су қайнап жатқан кезде қақпақты ашпаңыз.
- Су қайнап жатқан кезде ыстық буға күйіп қалмас үшін абай болыңыз.
- Шәйнектің ыстық беттерін ұстамаңыз, тек тұтқадан ғана ұстаңыз.
- Қайнаған суға толы шәйнекті жылжытқан кезде абай болыңыз.
- Жұмыс істеп тұрған шәйнекті төсемеден алуға тыйым салынады. Егер шәйнекті алу қажеттілігі пайда болса, онда оны ажыратыңыз да, шәйнекті төсемеден ажыратыңыз.
- Электр тоғының соғу қаупін болдырмас үшін құрылғыны және төсемені суға немесе басқа да сұйықтыққа батырмаңыз.
- Шәйнек құлағаннан кейін, көзге көрінетін бүлінулері болған жағдайда немесе суы ағып тұрған кезде оны пайдаланбаңыз.
- Шәйнек пен оның төсемесін ыдыс жуатын машинаға салмаңыз.
- Желілік шнурдың ашасын розеткадан суырған кезде, оны шнурынан тартпаңыз, ашадан ұстаңыз.
- Аспапты ұзақ уақыт бойы сақтауға алып қоймас бұрын, тазартпас бұрын оны желіден ажыратыңыз да, суын төгіп, құрылғыны суытыңыз.
- Құрылғыны балалардың қолдары жетпейтін жерде сақтаңыз.
- Шәйнекті балаларға ойыншық ретінде бермеңіз.
- Құрылғыны балалар немесе мүмкіншілігі шектеулі жандар пайдаланған кезде өте мұқият болыңыз. Бұл құрылғы балалар мен мүмкіндіктері шектеулі адамдардың пайдалануына арналмаған, ол тек, олардың қауіпсіздігіне жауап беретін адаммен, оларға қауіпсіз пайдалану туралы тиісті және түсінікті нұсқаулықтар мен құрылғыны дұрыс пайдаланбаған жағдайда пайда болуы мүмкін қауіптер туралы түсінік берілген жағдайда ғана мүмкін.
- Уақыт өте келе желілік шнур мен ашаны тексеріп отырыңыз. Корпустың немесе желілік шнурдың бүлінген жерлері бар болған жағдайда, шәйнекті пайдаланбаңыз.
- Құрылғыны өз бетіңізше жөндеуге тыйым салынады. Ақауларды байқаған жағдайда, рұқсаты бар сервис орталығына барыңыз.
- Электр шәйнегі тек тұрмыстық жағдайда ғана пайдалануға арналған.

БҰЛ НҰСҚАУЛЫҚТЫ САҚТАП ҚОЙЫҢЫЗ

Алғаш пайдаланар алдында
- Шәйнекті қораптан шығарыңыз.
- Құрылғының жұмыс кернеуі желі кернеуіне сәйкес келетінін тексеріп алыңыз.
- Желілік шнурдың ашасын розеткаға сұғыңыз.
- Шәйнекке су толтыру үшін оны төсемеден (10) алып тастаңыз, шәйнектің қақпағын (7) оның тұтқасынан жоғары тартып ашыңыз.
- Шәйнекке суды су деңгейінің шкаласындағы (9) ең жоғарғы белгісіне дейін толтырыңыз, шәйнектің қақпағы (7) тығыз жабылғанын тексеріңіз де, шәйнекті төсемеге (10) орналастырыңыз. Шәйнекке суды ағызатын шүмегі арқылы да құюға болады.
- Шәйнекті төсемеге орнатқан кезде дыбыстық белгі естіледі де, дисплейде (6) шәйнек тішіндегі су температурасы көрінеді.
  Ескертпе:
- *егер су температурасы 40°C-тан төмен болса, онда дисплейде (6) «LO» көрсетілімі жанады.*
- *басқару панеліндегі тетікке әрбір басу дыбыстық сигналмен расталады.*
- Тетікті (3) басып шәйнекті қосыңыз, осы кезде тетіктің жарығы жанады және түсі судың температурасына қарай өзгеріп тұратын су деңгейі шкаласының (9) жарығы жанады. Су қайнаған кезде бес дыбыстық белгісі беріледі де, шәйнек өздігінен өшіп қалады. Суды төгіп тастап, шәйнекті суық сумен шайып жіберіңіз. Содан кейін, процедураны бірнеше рет қайталаңыз.

Шәйнекті пайдалану
- Желілік шнурдың ашасын розеткаға сұғыңыз.
- Шәйнекке су толтыру үшін оны төсемеден (10) алып тастаңыз, шәйнектің қақпағын (7) шешіп алыңыз, осыдан кейін су деңгейінің шкаласына (9) қарай отырып, оған су құйыңыз. Қақпақты (7) тығыз жабыңыз. Шәйнекке суды ағызатын шүмегі арқылы да құюға болады.
- Толтырылған шәйнекті төсемеге (10) өзіңізге ыңғайлы етіп орналастырыңыз, яғни, ол құрылғыны 360° айналдыруға мүмкіндік береді.
- Тетікті (3) басып, шәйнекті қосыңыз, осы кезде тетіктің жарығы жанады да, су деңгейінің шкаласының жарығы (9) қосылады. Шәйнекті ажырату үшін тетікті (3) тағы бір рет басыңыз, осы кезде тетіктің (3) және су деңгейінің шкаласының (9) жарығы сөнеді.
- Судың температурасына қарай, су деңгейі шкаласының жарығының түсі (9) өзгеріп отырады.

Судың температурасы	Жарық түсі
50°C	көгілдір
60°C	көк
70°C	қызыл күрең
85°C	қызыл

- Су қайнаған кезде бес дыбыстық белгісі беріледі де, шәйнек өздігінен өшіп қалады.
- «Ұзақ қайнату» күйін қосу үшін тетікті (5) басыңыз, осы кезде тетіктің жарығы жанады. Шәйнектегі су қайнап, қайнау 3-4 минут бойы жалғасады. «Ұзақ қайнату» күйін өшіру үшін тетікті (5) тағы бір рет басыңыз, осы кезде тетіктің жарығы сөнеді.
- Шәйнекте суды белгіленген темперетурада ысытуға болады. Тетікті (4) баса отырып, суды ысыту температурасын (50°C, 60°C, 70°C немесе 85°C) таңдаңыз, осы кезде дисплейде (6) температураның жылыпылықтаушы мәні, су ысыту температурасының белгіленген мәнін көрсететін «•» белгішесі, көрінеді, түсі белгіленген температураға байланысты өзгеріп отыратын, су деңгейі шкаласының (9) түсті жарығы қосылады (кестені қараңыз), 5 секундтан кейін дисплейде (6) судың нақты температурасы көрінеді. Белгіленген температураға қол жеткізілгеннен кейін дыбыстық белгі естіледі де, шәйнек су температурасын ұстап тұру күйіне ауысады. Су температурасын ұстап тұру күйін ажырату үшін, тетікті (4) тағы бір рет басыңыз, осы кезде дисплейдегі (6) «•» белгішесі сөнеді.
- Қайнау күйінде тетіктің (3) жарығы жанып тұрады, немесе су қайнағаннан кейін, су температурасын ұстап тұру күйін қосуға болады. Тетікті (4) баса отырып, суды ысыту температурасын (50°C, 60°C, 70°C немесе 85°C) таңдаңыз, осы кезде дисплейде (6) температураның жылыпылықтаушы мәні, су ысыту температурасының белгіленген мәнін көрсететін «•» белгішесі, көрінеді, түсі белгіленген температураға байланысты өзгеріп отыратын, су деңгейі шкаласының (9) түсті жарығы қосылады (кестені қараңыз), 5 секундтан кейін дисплейде (6) судың нақты температурасы көрінеді. Белгіленген температураға қол жеткізілгеннен кейін дыбыстық белгі естіледі де, шәйнек су температурасын ұстап тұру күйіне ауысады. Су температурасын ұстап тұру күйін ажырату үшін, тетікті (4) тағы бір рет басыңыз, осы кезде дисплейдегі (6) «•» белгішесі сөнеді.
- *Ескертпе: - шәйнектің суды ысыту күйіндегі жұмысы 30 минутпен шектелген, осы уақыт біткен кезде шәйнек сөніп қалады.*
- Шәйнекті төсемеден (10) ала отырып, оның сөндірулі екенін тексеріңіз.

Сүзгіні тазалау
Сүзгіні (2) шығарып алмас бұрын шәйнекті сөндіріңіз, оны төсемеден (10) алыңыз, ішіндегі суды төгіп тастаңыз да, оны суытып қойыңыз.
- Қақпақты (7) оның тұтқасынан жоғары тартып ашыңыз.
- Сүзгінің (2) үстіңгі бөлігінен ұстап, сүзгіні шығарып алыңыз.
- Сүзгіні щеткамен үстірт тазалап, ағып тұрған судың астында жуған жөн.
- Сүзгіні (2) орнына орнатыңыз.

Тазалау және күтім
- Тазаламас бұрын, құрылғыны желіден ажыратыңыз, суды төгіп тастаңыз және шәйнекті суытып қойыңыз.
- Шәйнектің сыртқы бетін ылғалды матамен сүртіңіз. Кірді кетіру үшін жұмсақ тазартқыш заттарды пайдаланыңыз, металдан жасалған щеткаларды және қажайтын жуғыш заттарды пайдаланбаңыз.
- Шәйнек пен төсемені суға немесе басқа да сұйықтықтарға батырмаңыз.
- Шәйнек пен оның төсемесін ыдыс жуатын машинаға салмаңыз.

Қақты кетіру
- Шәйнектің ішінде пайда болатын қақ, судың дәмдік сапасына әсер етеді, сонымен бірге су мен қыздырғыш элементтің арасындағы жылуалмасуды бұзады, бұл оның қызып кетуіне немесе өте тез істен шығып қалуына әкеп соғуы мүмкін.
- Қақты кетіру үшін ас сірке суы 2:1 пропорциясы бойынша араластырылған суды шәйнектің ең жоғарғы деңгейіне дейін толтырыңыз.
- Сұйықтықты қайнатыңыз да, оны түнге қалтырыңыз. Таңертең сұйықты төгіп тастаңыз, шәйнекті ең жоғарғы деңгейге дейін сумен толытырыңыз да, оны қайнатып, содан кейін төгіп тастаңыз.
- Қақты кетіру үшін электр шәйнектеріне арналған арнайы заттарды пайдалануға болады.

Сақтау
- Аспапты ұзақ уақыт бойы сақтауға алып қоймас бұрын, оны желіден ажыратыңыз да, суын төгіп, құрылғыны суытып қойыңыз.
- Приборды құрғақ, салқын, балалардың қолдары жетпейтін жерде сақтаңыз.

Жеткізу жинағы:
1. Сүзгілі шәйнек – 1 дана.
2. Төсеме - 1 дана
3. Нұсқаулық - 1 дана

Техникалық сипаттары
Қуат көрегінің кернеуі: 220 -240 В ~ 50 Гц
Қуаты: 2000-2400 Вт
Судың максималды көлемі: 1,5 л

Өндіруші прибордың характеристикаларын өзгертуге, алдын ала ескертусіз өзінің құқын сақтайды

Прибордын қызмет - 5 дейін

Гарантиялық міндеттілігі
Гарантиялық жағдайдағы қаралып жатқан бөлшектер дилерден тек сатып алынған адамға ғана беріледі. Осы гарантиялық міндеттілігіндегі шағымдалған жағдайда төлеген чек немесе квитанциясын көрсетуі қажет.

Бұл тауар ЕМС – жағдайларға сәйкес келеді негізгі Міндеттемелер 89/336/ЕЕС Дерективаның ережелеріне енгізілген Төменгі Ережелердің Реттелуі (73/23 ЕЕС)

ROMÂNĂ

CEAINIC

DESCRIERE
1. Bol ceainic
2. Filtru cu sită
3. Buton pornire/oprire
4. Buton pornire/oprire setare regim încălzire apă
5. Buton pornire/oprire regim „fierbere îndelungată"
6. Afişaj
7. Capac
8. Mâner
9. Indicator nivel apă
10. Suport
11. Locaş pentru cablul de alimentare

MĂSURI IMPORTANTE DE SIGURANŢĂ
Citiţi cu atenţie instrucţiunea de utilizare înainte de a folosi ceainicului electric.
- Asiguraţi-vă că tensiunea de lucru a aparatului corespunde cu tensiunea reţelei de alimentare.
- Cordonul de alimentare este dotat cu fişă de standard european, conectaţi fişa la o priză cu împământare sigură.
- Pentru a evita riscul producerii unui incendiu nu utilizaţi piese intermediare la conectarea aparatului cu priza de reţea.
- Nu utilizaţi ceainicul în camera de baie. Nu folosiţi aparatul în apropiere de bazine sau alte rezervoare umplute cu apă.
- Nu folosiţi ceainicul în exterior.
- Nu atingeţi ceainicul cu mâinile ude.
- Aşezaţi ceainicul pe o suprafaţă plană şi stabilă, nu aşezaţi ceainicul pe marginea mesei.
- Înainte de a porni ceainicul, asiguraţi-vă că acesta este aşezat pe suport fără înclinări.
- Utilizaţi doar suportul din setul de livrare.
- Nu porniţi ceainicul dacă acesta nu conţine apă.
- Nu umpleţi ceainicul cu apă dacă acesta se află pe suport.
- Nu utilizaţi ceainicul fără filtru sau dacă capacul nu este închis etanş.
- Folosiţi ceainicul doar la fierberea apei, nu fierbeţi şi nu încălziţi în acesta alte lichide.
- Aveţi grijă ca nivelul apei din ceainic să nu fie mai mic de nivelul minim şi să nu depăşească nivelul maxim. În caz de umplere peste nivelul maxim apa clocotindă se poate vărsa peste margini.
- Nu utilizaţi aparatul în apropiere de surse de încălzire sau foc deschis.
- Nu lăsaţi aparatul fără supraveghere în timpul funcţionării.
- Nu lăsaţi cordonul de alimentare să atârne peste masă, de asemenea aveţi grijă ca acesta să nu se atingă de suprafeţe fierbinţi.
- Lungimea cordonului de alimentare poate fi reglată prin înfăşurarea acestuia pe suport.
- Nu deschideţi capacul în timpul fierberii apei.
- Aveţi grijă la aburii fierbinţi emişi în timpul fierberii apei pentru a nu vă opări.
- Nu atingeţi suprafeţele fierbinţi ale ceainicului, apucaţi ceainicul numai de mâner.
- Transportaţi cu prudenţă ceainicul umplut cu apă clocotită.
- Nu ridicaţi ceainicul de pe suport în timp ce acesta funcţionează. În caz de necesitate, opriţi aparatul şi ridicaţi-l de pe suport.
- Pentru a nu vă electrocuta nu scufundaţi ceainicul şi suportul în apă sau alte lichide.
- Nu utilizaţi ceainicul dacă acesta a căzut, în caz de defecţiuni vizibile sau în caz de scurgeri.
- Nu spălaţi ceainicul şi suportul în maşina de spălat vase.
- Nu se scoate fişa din priza de reţea trăgându-se de conductor.
- Înainte de a conserva ceainicul sau înainte de curăţare, scoateţi-l din priză, goliţi de apă şi lăsaţi aparatul să se răcească şi să se usuce.
- Păstraţi ceainicul în locuri inaccesibile pentru copii.
- Nu lăsaţi ceainicul la îndemâna copiilor.
- Este necesară o atentă supraveghere atunci când aparatul este folosit de copii sau persoane cu abilităţi fizice reduse.
- Acest aparat nu este destinat pentru utilizare de către copii sau persoane cu abilităţi fizice reduse, dacă numai nu le-au fost făcute instrucţiuni clare şi corespunzătoare de către persoana responsabilă de securitatea lor privind utilizarea fără pericol a aparatului şi despre riscurile care pot apărea în caz de utilizare incorectă.
- Verificaţi periodic integritatea cablului de alimentare şi fişa de reţea. Nu folosiţi ceainicul dacă este deteriorat corpul acestuia sau cablul de alimentare.
- Nu reparaţi singuri aparatul. În caz de defecţiuni apelaţi la un service autorizat.
- Ceainicul electric este destinat numai pentru uz casnic.

PĂSTRAŢI ACEASTĂ INSTRUCŢIUNE

Înainte de prima utilizare
- Scoateţi ceainicul din ambalaj.
- Asiguraţi-vă că tensiunea de funcţionare a aparatului corespunde cu tensiunea reţelei de alimentare.
- Introduceţi fişa de alimentare în priză.
- Pentru a umple ceainicul cu apă ridicaţi-l de pe suport (10), deschideţi capacul ceainicului (7) trăgând de mâner în sus.
- Umpleţi ceainicul cu apă până la nivelul maxim al indicatorului nivelului de apă (9), asiguraţi-vă dacă capacul (7) este închis etanş, aşezaţi ceainicul pe suport (10). Puteţi umple ceainicul şi prin orificiul de scurgere a apei.
- La poziţionarea ceainicului pe suport veţi auzi un semnal sonor, iar pe afişaj (6) va fi vizualizată temperatura apei din interiorul ceainicului.
  Remarcă:
- *dacă temperatura este mai joasă de 40°C, atunci pe afişaj (6) va fi vizualizată indicaţia „LO".*
- *fiecare apăsare a butoanelor de comandă este însoţită de un semnal sonor.*
- Porniţi ceainicul apăsând butonul (3), iluminarea auxiliară a butonului şi iluminarea auxiliară a indicatorului nivelului de apă (9) se va aprinde, culoarea acesteia va varia în funcţie de temperatura apei. Îndată ce apa va fierbe veţi auzi cinci semnale sonore şi ceainicul se va deconecta automat. Goliţi de apă şi clătiţi ceainicul cu apă rece. Repetaţi procedura de câteva ori.

Utilizarea ceainicului
- Introduceţi fişa de alimentare în priză.
- Pentru a umple ceainicul ridicaţi-l de pe suport (10), scoateţi capacul (7), turnaţi apă urmărind indicatorul nivelului de apă (9). Închideţi bine capacul (7). Puteţi umple ceainicul şi prin orificiul de scurgere a apei.
- Aşezaţi ceainicul umplut cu apă pe suport (10) în poziţia cea mai comodă pentru dumneavoastră, deoarece acesta permite rotaţia ceainicului la 360°.
- Porniţi ceainicul apăsând butonul (3), iluminarea auxiliară a butonului se va aprinde şi se va conecta iluminarea auxiliară a indicatorului nivelului de apă (9). Pentru a opri ceainicul apăsaţi încă o dată butonul (3), iluminarea auxiliară a butonului (3) şi a indicatorului nivelului de apă (9) se va stinge.
- În funcţie de temperatura apei se va schimba culoarea iluminării auxiliare a indicatorului nivelului de apă (9).

Temperatura apei	Culori iluminare auxiliară
50°C	albastru deschis
60°C	albastru
70°C	purpuriu
85°C	roşu

- Imediat ce apa va fierbe veţi auzi cinci semnale sonore şi ceainicul se va deconecta automat.
- Pentru a porni regimul "fierbere îndelungată" apăsaţi butonul (5), iluminarea auxiliară a butonului se va aprinde. Apa în ceainic va începe să fiarbă, fierberea va dura 3-4 minute. Pentru a opri regimul "fierbere îndelungată" apăsaţi încă o dată butonul (5), iluminarea auxiliară a butonului se va stinge.
- Puteţi seta temperatura de încălzire a apei în ceainic. Apăsând butonul (4) selectaţi temperatura de încălzire a apei (50°C, 60°C, 70°C sau 85°C), pe afişaj (6) va fi vizualizată indicaţia clipitoare a temperaturii, semnul „•" care indică valoarea temperaturii de încălzire setate, se va aprinde iluminarea auxiliară a indicatorului nivelului de apă (9), culoarea căreia depinde de temperatura setată (vezi tabelul), după 5 secunde pe afişaj (6) va fi vizualizată temperatura reală a apei. La atingerea temperaturii setate veţi auzi un semnal sonor şi ceainicul se va comuta în regimul de menţinere a temperaturii apei. Pentru a opri regimul de menţinere a temperaturii apăsaţi încă o dată butonul (4), semnul „•" de pe afişaj (6) se va stinge.
- În regimul de fierbere arde iluminarea auxiliară a butonului (3), după fierberea apei puteţi porni regimul de menţinere a temperaturii. Apăsând butonul (4) selectaţi temperatura de încălzire a apei (50°C, 60°C, 70°C sau 85°C), pe afişaj (6) va fi vizualizată indicaţia clipitoare a temperaturii, semnul „•" care indică valoarea temperaturii de încălzire setate, se va aprinde iluminarea auxiliară a indicatorului nivelului de apă (9), culoarea căreia depinde de temperatura setată (vezi tabelul), după 5 secunde pe afişaj (6) va fi vizualizată temperatura reală a apei. La atingerea temperaturii setate veţi auzi un semnal sonor şi ceainicul se va comuta în regimul de menţinere a temperaturii apei. Pentru a opri regimul de menţinere a temperaturii apăsaţi încă o dată butonul (4), semnul „•" de pe afişaj se va stinge.
- *Remarcă: - funcţionarea ceainicului în regimul de încălzire a apei este limitată la doar 30 de minute, la expirarea acestui timp ceainicul se va deconecta.*
- Asiguraţi-vă că ceainicul este oprit atunci când îl scoateţi de pe suport (10).

Curăţarea filtrului
Înainte de a scoate filtrul (2) opriţi ceainicul, ridicaţi-l de pe suport (10), goliţi de apă şi permiteţi-i să se răcească.
- Deschideţi capacul (7) trăgând de mâner în sus.
- Apucaţi partea superioară a filtrului (2) şi extrageţi filtrul.
- Se recomandă spălarea filtrului sub jet de apă, curăţându-l uşor cu peria.
- Aşezaţi filtrul (2) în poziţia iniţială.

Curăţare şi întreţinere
- Înainte de curăţare deconectaţi aparatul de la reţea, goliţi de apă şi permiteţi-i să se răcească.
- Ştergeţi suprafaţa exterioară a ceainicului cu o cârpă umedă. Pentru înlăturarea impurităţilor folosiţi agenţi de curăţare delicaţi, nu folosiţi perii metalice sau agenţi de curăţare abrazivi.
- Nu scufundaţi ceainicul şi suportul în apă sau alte lichide.
- Nu spălaţi ceainicul în maşina de spălat vase.

Detartrarea
- Depunerile de calcar din interiorul ceainicului influenţează calităţile gustative ale apei, precum şi schimbul de căldură între apă şi elementul de încălzire, ceea ce poate conduce la supraîncălzirea acestuia şi scoaterea mai rapidă din funcţiune. Pentru a înlătura depunerile de calcar umpleţi ceainicul cu apă diluată cu oţet în proporţie 2:1.
- Fierbeţi soluţia şi lăsaţi peste noapte. Dimineaţa goliţi de soluţie, umpleţi ceainicul cu apă până la nivelul maxim, fierbeţi şi goliţi de apă.
- Pentru a înlătura depunerile de calcar puteţi utiliza soluţii speciale destinate pentru ceainicele electrice.

Păstrare
- Înainte de a conserva aparatul deconectaţi-l de la reţea, goliţi de apă şi permiteţi-i să se răcească.
- Păstraţi aparatul la un loc uscat şi răcoros, inaccesibil pentru copii.

Set de livrare:
1. Ceainic cu filtru – 1buc.
2. Suport – 1buc.
3. Instrucţiune – 1buc.

Specificaţii tehnice
Tensiune de alimentare: 220-240 V ~ 50 Hz
Putere: 2000-2400 W
Capacitate maximă apă: 1,5 l

Producătorul îi rezervează dreptul de a schimba caracteristicile aparatelor fără anunţare prealabilă.

Termenul a produsului - 5 ani.

Garanţie
În legătură cu oferirea garanţiei pentru produsul dat, rugăm să Vă adresaţi la distribuitorul regional sau la compania, unde a fost procurat produsul dat. Serviciul de garanţie se realizează cu condiţia prezentării bonului de plată sau a oricărui alt document financiar, care confirmă cumpărarea produsului dat.

Acest produs corespunde cerinţelor EMC, întocmite în conformitate cu Directiva 89/336/EEC i Directiva cu privire la electrosecuritate/joasă tensiune (73/23 EEC).

VT-1121 IM.indd 1
10.04.2012 17:23:12

ČAJNÍK

POPIS
1. Banička čajníku
2. Mřížový filtr
3. Tlačítko zapojení/odpojení
4. Tlačítko zap./vyp. určení teploty ohřevu vody
5. Tlačítko zap./vyp. režimu «dlouhé vaření»
6. Displej
7. Víko
8. Rukověť
9. Stupnice úrovně vody
10. Podložka
11. Místo navíjení síťové šňůry

DŮLEŽITE BEZPEČNOSTNÍ OPATŘENÍ
Před použitím elektrického čajníku pozorně pročtete návod k obsluze.
- Přesvědčte se, že pracovní napětí přístroje odpovídá napětí síti.
- Síťová šňůra zaopatřená u « eurovidlicí »; vsazujte její do zásuvky, obsahující spolehlivý kontakt uzemnění.
- V zamezení rizika vzniku požáru nepoužívejte mezikusů při připojení přístroje k elektrické zásuvce.
- Nepoužívejte čajník v koupelích pokojí. Nepoužívejte jeho nablízku bazénu nebo jiných nádrží, naplněných vodou.
- Nepoužívejte čajník vně prostorů.
- Ne berte za čajník mokrým rukama.
- Stavte čajník na rovný i stálý povrch, ne stavte čajník na kraj stolu.
- Před spuštěním se přesvědčte, že čajník je namontovaný na podložku bez zakřivení.
- Použijte jen podložku, která je součástí dodávky.
- Ne spouštějte čajník bez vody.
- Ne nalévejte vodu do čajníku, stojící na podložce.
- Nepoužívejte čajník bez filtru nebo s ne těsně zavřením víkem.
- Použijte čajník jen pro vaření vody, nesmí se ohřívat nebo vařit další kapaliny.
- Sledíte, aby stav vody v čajníku nebyl nižší nejnižší značky i výše nejvyšší značky. Při převýšení úrovním vody nejvyšší značky vřící voda může vychrstnout.
- Nepoužívejte přístroj v bezprostřední blízkosti od zdrojů tepla nebo odkrytého plameni.
- Ne nechávejte zapjatý přístroj bez dozoru.
- Ne přistupujte, aby elektrická šňůra skláněla se stolu, a také pozorujte, aby ona ne týkala se teplých povrchů.
- Délku síťové šňůry lze regulovat, ovíjejíc jí na podložku.
- Ne otvírejte víko během vaření vody.
- Dejte pozor, aby během vaření vody ne popálit se teplou pramici.
- Ne dotýkejte se teplých povrchů čajníku, berte jen za rukověť.
- Dejte pozor při přeložení čajníku, naplněného varem.
- Nesmí se snímat pracující čajník s podložky. Pokud vznikla nutnost sejmout čajník, odpojíte jeho i svlečte s podložky.
- V zamezení úderu elektrickým proudem ne ponořujte přístroj i podložku ve vodu nebo další kapaliny.
- Nepoužívejte čajník za jeho pádu, při výskytu viditelných závad nebo v případě protékání.
- Ne stavte čajník i podložku do myčky.
- Odpojujte přístroj od síti, pokud vy jeho ne používáte nebo před čištěním. Vytáhajíc vidlice síťové šňůry ze zásuvky, ne natahujte za šňůru, a držíte za vidlici.
- Předtím jak uklidit přístroj na dlouhodobé uskladnění, před čištěním odpojíte jeho od síti, sceďte vodu i dejte zařízení vychladnout.
- Chraňte přístroj v místech, ne přístupných pro děti.
- Ne dovolujte dětí využívat čajník jako hračku.
- Buďte zejména pozorný, pokud přístroj se používají děti nebo lidi s omezenými možnostmi.
- Předepsané vybavení ne slouží pro použití děti i lidi s omezenými možnostmi, pokud jen jim ne daně, tváří, odpovídajícím za jejich bezpečnost, vyhovující i jasný jim předpisy o bezpečném používání vybavení i těch nebezpečí, které můžou vznikat při jeho nesprávném používání.
- Diskontinuálně kontrolujte síťovou šňůru i vidlici. Nepoužívejte čajník, pokud jsou veškeré poruchy pouzdra nebo síťové šňůry.
- Nesmí se samostatně opravovat přístroj. Při odhalení poruch se obracejte v autorizované servisní středisko.
- Čajovar elektrický je určený jen pro domácnostní použití.

ZACHIVEJTE TUTO INSTRUKCI

Před prvním použitím
- Vytáhnete čajník z adjustace.
- Přesvědčte se, že pracovní napětí přístroje odpovídá napětí sítě.
- Vložte vidlici síťové šňůry v zásuvku.
- Pro naplnění čajníku vodou svlečte jeho s podložky (10), odemkněte víko čajníku (7), potáhnuv jeho za rukověť směrem dovrchu.
- Naplníte čajník vodou do nejvyšší značky na stupnici úrovně vody (9), přesvědčte se, že víko čajníku (7) těsně uzavřené, vložte čajník na podložku (10). Plnit čajník vodou je možné a přes otvor výtokového hrdla.
- Při ustavení čajníku na podložku zazní zvukový signál a na displeji (6) zobrazí se teplota vody uvnitř čajníku.
  Poznámka:
- ***když teplota vody měně 40°C, na displeji (6) zasvětí symbol «LO».***
- ***každé stisknutí tlačítka ovládání potvrzuje se zvukovým signálem.***
- Zapněte čajník, stisknuv tlačítko (3), přitom vzplane nasvícení tlačítka a nasvícení stupnice úrovně vody (9), které barva bude se měnit ve vztahu s teplotou vody. Kdy voda začne vřít, zazní pět zvukových signálů a čajník automaticky odpojí. Sceďte vodu a opláchnete čajník chladnou vodou. Poté opakujte proceduru několikrát.

Vykořisťování čajníku
- Vložte vidlici síťové šňůry v zásuvku.
- Pro doplňování čajníku vodou svlečte jeho s podložky (10), odemkněte víko (7), i nalijte vodu, obracujíc se pozornost na stupnici úrovně vody (9). Těsně uzavřete víko (7). Plnit čajník vodou je možné a přes otvor výtokového hrdla.
- Umístěte plný čajník na podložku (10) jak vám pohodlně, protože ona nechává otáčet se přístroj do 360°.
- Zapněte čajník, stisknuv tlačítko (3), přitom vzplane nasvícení tlačítka a nasvícení stupnice úrovně vody (9). Pro odpojení čajníku stisknete tlačítko (3) ještě jednom, nasvícení tlačítka (3) a stupnice úrovně vody (9) vypnou se.
- Ve vztahu s teplotou vody, barva nasvícení stupnice úrovně vody (9) bude se měnit.

Teplota vody	Barva nasvícení
50°C	světle modrý
60°C	modrý
70°C	šarlatový
85°C	červený

- Kdy voda začne vřít, zazní pět zvukových signálů a čajník automaticky odpojí.
- Pro spouštění režimu «dlouhé vaření» stiskněte tlačítko (5), přitom vzplane nasvícení tlačítka. Voda v čajníku bude vřít, kypění bude dlít se přes 3-4 minuty. Pro vypnutí režimu «dlouhé vaření» stiskněte tlačítko (5) ještě jednom , přitom nasvícení tlačítka zhasne.
- V čajníku je možný ohřát vodu do určené teploty. Stiskujíc tlačítko (4) vyberte teplotu ohřevu vody (50°C, 60°C PT, 70°C pt nebo 85°C), přitom na displeji (6) bude zobrazovat blikající označení teploty, symbol «•», ukazující na určenou hodnotu teploty ohřevu vody, zapne se barvené nasvícení stupnice úrovně vody (9), která barva záleží od určené teploty (viz. tabulku), přes 5 sekund na displeji (6) zobrazí se aktuální teplota vody. Při dosažení určené teploty zazní zvukový signál a čajník přejde do režimu udržování teploty vody. Pro odpojení režimu udržování teploty vody, klepněte ještě jednom tlačítko (4), přitom symbol «•» na displeji (6) zhasne.
- Během režimu vaření, svítí nasvícení tlačítka (3), nebo po kypění vody, je možný zapnut režim udržování teploty vody. Stiskujíc tlačítko (4) Stiskujíc tlačítko (4) vyberte teplotu ohřevu vody (50°C, 60°C, 70°C nebo 85°C), přitom na displeji (6) bude zobrazovat blikající označení teploty, symbol «•», ukazující na určenou hodnotu teploty ohřevu vody, zapne se barvené nasvícení stupnice úrovně vody (9), která barva záleží od určené teploty (viz. tabulku), přes 5 sekund na displeji (6) zobrazí se aktuální teplota vody. Při dosažení určené teploty zazní zvukový signál a čajník přejde do režimu udržování teploty vody. Pro odpojení režimu udržování teploty vody, klepněte ještě jednou tlačítko (4), přitom symbol «•» na displeji (6) zhasne.
- ***Poznámka: - čas provozu čajníku v režimu ohřevu vody je omezený 30 minuty, poté čajník vypne se.***
- Snímajíc čajník s podložky (10), přesvědčte se, že on vypnuty.

Čištění filtru
Před vytahováním filtru (2) odpojíte čajník, svlečte jeho s podložky (10), sceďte z něj vodu i dejte mu vychladnout.
- Odemkněte víko (7), potáhnuv jeho za rukověť směrem dovrchu.
- Seberte se za vrchní část filtru (2) i vytáhnete filtr.
- Doporučuje se proplachovat filtr pod tekoucí vodou, lehce očistit jeho kartáčem.
- Vložte filtr (2) na místo.

Čištění i obsluha
- Před čištěním odpojíte přístroj od síti, sceďte vodu i dejte čajníku vychladnout.
- Prošlapejte zevnější povrch čajníku vlhkou látkou. Pro odstranění znečištění použijte měkkých čisticích prostředků, nepoužívejte kovové kartáče i brousicí mycí prostředky.
- Ne ponořujte čajník i podložku ve vodu nebo další kapaliny.
- Ne stavte čajník i podložku do myčky pro nádobí.

Odstranění usazeniny
- Usazenina uvnitř čajníku, ovlivňuje chuťové kvality vody, a také narušuje výměnu tepla mezi vodou i ohřívacím prvkem, co může přivést k jeho přehřátí a víc rychlému východu z činnosti.
- Pro odstranění se usazenin naplníte čajník do maximálně úrovní vodou se zředěním v ní stravném octem v poměru 2:1.
- Doveďte kapalinu do vaření i ostavte její na noc. Ráno sceďte kapalinu, naplníte čajník vodou do maximálně úrovní, vyvaříte i sceďte vodu.
- Pro odstranění se usazenin lze využít speciální prostředky, určené pro elektrické čajníky.

Uschování
- Předtím jak odstranit přístroj do skladování, odpojíte jeho od sítě, sceďte vodu a dejte jemu ochladnout.
- Chraňte vybavení v suchém chladném místě, nepřípustném pro děti.

Komplet dodávky:
1. Čajník s filtrem – 1 kus.
2. Podložka – 1 kus.
3. Instrukce – 1 kus.

Technické charakteristiky
Napětí napájení: 220-240 V ~ 50 Hz
Nejvyšší výkon: 2000-2400 W
Maximální kapacita vody: 1,5 l

Výrobce si vyhrazuje právo změnit charakteristiku přístrojů bez předchozího upozornění.

Životnost přístroje - 5 roky

Záruka
Podrobné záruční podmínky poskytne prodejce přístroje. Při uplatňování nároků během záruční lhůty je třeba předložit doklad o zakoupení výrobku.

Tento výrobek odpovídá požadavkům na elektromagnetickou kompatibilitu, stanoveným direktivou 89/336/EEC a předpisem 73/23/EEC Evropské komise o nízkonapěťových přístrojích.

ЧАЙНИК

ОПИС
1. Колба чайника
2. Сітчастий фільтр
3. Кнопка увімкнення/вимкнення
4. Кнопка увімкн./вимкн. встановлення температури підігрівання води
5. Кнопка увімкн./вимкн. режиму «тривалого кип'ятіння»
6. Дисплей
7. Кришка
8. Ручка
9. Шкала рівня води
10. Підставка
11. Місце намотування мережного шнуру

ВАЖЛИВІ ЗАХОДИ БЕЗПЕКИ
Перед використанням електричного чайника уважно прочитайте інструкцію з експлуатації.
- Переконайтесь, що робоча напруга приладу відповідає напрузі мережі.
- Мережний шнур оснащений «євровилкою»; вмикайте її в розетку, що має надійний контакт заземлення.
- Задля уникнення ризику виникнення пожежі не використовуйте перехідники, підключаючи прилад до електричної розетки.
- Не використовуйте чайник у ванних кімнатах. Не користуйтесь ним поблизу від басейнів чи інших ємностей, наповнених водою.
- Не використовуйте чайник поза приміщеннями.
- Не беріться за ручку чайника мокрими руками.
- Ставте чайник на рівну та стійку поверхню, не ставте його на край столу.
- Перед увімкненням переконайтесь, що чайник встановлений на підставці без перекосів.
- Використовуйте лише підставку, що входить до комплекту поставки.
- Не вмикайте чайник без води.
- Не наливайте воду в чайник, який стоїть на підставці.
- Не використовуйте чайник без фільтра або з нещільно закритою кришкою.
- Використовуйте чайник тільки для кип'ятіння води, забороняється підігрівати або кип'ятити в ньому інші рідини.
- Слідкуйте, щоб рівень води в чайнику не був нижче мінімальної позначки та вище максимальної позначки. В разі перевищення рівнем води максимальної позначки кипляча вода може виплеснутися.
- Не використовуйте прилад в безпосередній близькості від джерел тепла чи відкритого полум'я.
- Не залишайте увімкнений прилад без нагляду.
- Не допускайте, щоб електричний шнур звішувався зі столу, а також слідкуйте за тим, щоб він не торкався гарячих поверхонь.
- Довжину мережного шнуру можна регулювати, намотуючи його на підставку.
- Не відкривайте кришку під час кип'ятіння води.
- Будьте обережними, щоб під час кип'ятіння води не обпектися гарячою парою.
- Не торкайтесь гарячих поверхонь чайника, беріться тільки за ручку.
- Будьте обережними, переносячи чайник, який наповнений окропом.
- Забороняється знімати працюючий чайник з підставки.
  Якщо виникла необхідність зняти чайник, відключить його та зніміть з підставки.
- Задля уникнення удару електричним струмом не занурюйте прилад та підставку у воду або інші рідини.
- Не користуйтесь чайником після його падіння, за наявності помітних пошкоджень або у випадку протікання.
- Не кладіть чайник та підставку в посудомийну машину.
- Виймаючи вилку мережного шнуру з розетки, не тягніть за шнур, а тримайтесь за вилку.
- Перш ніж прибрати прилад на тривале зберігання, або перед чищенням, відключить його від мережі, злийте воду та дайте приладу охолонути.
- Зберігайте прилад у місцях, недоступних для дітей.
- Не дозволяйте дітям використовувати чайник в якості іграшки.
- Будьте особливо уважними, якщо прилад використовується дітьми або людьми з обмеженими можливостями.
- Цей пристрій не призначений для використання дітьми та людьми з обмеженими можливостями, якщо тільки особою, яка відповідає за їх безпеку, їм не було надано відповідні та зрозумілі для них вказівки щодо безпечного користування пристроєм та тих небезпек, що можуть виникати в разі його неправильного використання.
- Періодично перевіряйте мережний шнур та вилку. Не користуйтесь чайником, якщо є будь-які пошкодження корпусу або мережного шнуру.
- Забороняється самотужки ремонтувати прилад. Виявивши несправності, звертайтесь до авторизованого сервісного центру.
- Електричний чайник призначений тільки для побутового використання.

ЗБЕРЕЖІТЬ ЦЮ ІНСТРУКЦІЮ

Перед першим використанням
- Вийміть чайник з упаковки.
- Переконайтесь, що робоча напруга приладу відповідає напрузі мережі.
- Вставте вилку мережного шнуру в розетку.
- Для наповнення чайника водою зніміть його з підставки (10), відкрийте кришку чайника (7), потягнувши її за ручку у напрямку догори.
- Наповніть чайник водою до максимальної позначки на шкалі рівня води (9); переконайтесь, що кришка чайника (7) щільно закрита, встановіть чайник на підставку (10). Наповнювати чайник водою можна й через отвір зливного носика.
- Після встановлення чайника на підставку, пролунає звуковий сигнал, та на дисплеї (6) відобразиться температура води всередині чайника.
  Примітка:
- *якщо температура води нижче ніж 40°C, тоді на дисплеї (6) висвітиться показання «LO».*
- *кожне натискання на кнопки керування підтверджується звуковим сигналом.*
- Увімкніть чайник, натиснувши на кнопку (3), при цьому загориться підсвічування кнопки та підсвічування шкали рівня води (9), колір якої змінюватиметься в залежності від температури води. Коли вода закипить, пролунає п'ять звукових сигналів та чайник автоматично вимкнеться. Злийте воду та сполосніть чайник холодною водою. Потім повторіть процедуру ще декілька разів.

Експлуатація чайника
- Вставте вилку мережного шнуру в розетку.
- Для того щоб наповнити чайник водою, зніміть його з підставки (10), відкрийте кришку (7) та налийте воду, звертаючи увагу на шкалу рівня води (9). Щільно закрийте кришку (7). Наповнювати чайник водою можна й через отвір зливного носика.
- Встановіть наповнений чайник на підставку (10) як вам зручно, оскільки вона дозволяє обертати пристрій на 360°.
- Увімкніть чайник, натиснувши на кнопку (3), при цьому загориться підсвічування кнопки та увімкнеться підсвічування шкали рівня води (9). Для того щоб вимкнути чайник, ще раз натисніть кнопку (3), при цьому підсвічування кнопки (3) та шкали рівня води (9) вимкнеться.
- В залежності від температури води, колір підсвічування шкали рівня води (9) змінюватиметься.

Температура води	Кольори підсвічування
50°C	голубий
60°C	синій
70°C	пурпуровий
85°C	червоний

- Коли вода закипить, пролунає п'ять звукових сигналів та чайник автоматично вимкнеться.
- Для того щоб увімкнути режим «тривале кип'ятіння», натисніть кнопку (5), при цьому загориться підсвічування кнопки. Вода в чайнику закипить, кипіння води триватиме протягом 3-4 хвилин. Для того щоб вимкнути режим «тривале кип'ятіння», натисніть ще раз кнопку (5), при цьому підсвічування кнопки погасне.
- В чайнику можна підігрівати воду до заданої температури. Натискаючи кнопку (4), виберіть температуру підігрівання води (50°C, 60°C, 70°C або 85°C), при цьому на дисплеї (6) відображатиметься миготливе значення температури, значок «•», що вказує на встановлене значення температури підігрівання води, включиться кольорове підсвічування шкали рівня води (9), колір якого залежить від встановленої температури (див. таблицю), через 5 секунд на дисплеї (6) відобразиться реальна температура води. Після досягнення встановленої температури пролунає звуковий сигнал та чайник перемикнеться в режим підтримки температури води. Для відключення режиму підтримки температури води натисніть ще раз кнопку (4), при цьому значок «•» на дисплеї (6) погасне.
- В режимі кип'ятіння горить підсвічування кнопки (3) та після закипання води можна включити режим підтримки температури води. Натискаючи кнопку (4), виберіть температуру підігрівання води (50°C, 60°C, 70°C або 85°C), при цьому на дисплеї (6) відображатиметься миготливе значення температури, значок «•», що вказує на встановлене значення температури підігрівання води, включиться кольорове підсвічування шкали рівня води (9), колір якого залежить від встановленої температури (див. таблицю), через 5 секунд на дисплеї (6) відобразиться реальна температура води. Після досягнення встановленої температури пролунає звуковий сигнал та чайник перемикнеться в режим підтримки температури води. Для відключення режиму підтримки температури води натисніть ще раз кнопку (4), при цьому значок «•» на дисплеї (6) погасне.
  Примітка: Робота чайника в режимі підтримки води обмежена 30 хвилинами, після закінчення цього часу чайник вимкнеться.
- Знімаючи чайник з підставки (10), переконайтесь, що він вимкнений.

Чищення фільтру
Перш ніж дістати фільтр (2) відключить чайник, зніміть його з підставки (10), злийте з нього воду та дайте йому охолонути.
- Відкрийте кришку (7), потягнувши її за ручку у напрямку догори.
- Візьміться за верхню частину фільтра (2) та вийміть фільтр.
- Рекомендується промивати фільтр під струменем води, злегка почистивши його щіткою.
- Встановіть фільтр (2) на місце.

Чищення та догляд
- Перед чищенням відключить прилад від мережі, злийте воду та дайте чайнику охолонути.
- Протріть зовнішню поверхню чайника вологою тканиною. Для видалення забруднень використовуйте м'які чистильні засоби, не використовуйте металеві щітки та абразивні миючі засоби.
- Не занурюйте чайник та підставку у воду чи інші рідини.
- Не кладіть чайник та підставку в посудомийну машину.

Видалення накипу
- Накип, що утворюється всередині чайника, впливає на смакові властивості води, а також порушує теплообмін між водою та нагрівальним елементом, що може призвести до його перегрівання та більш швидкому виходу з ладу.
- Для видалення накипу наповніть чайник до максимального рівня водою с розчиненим в нею столовим оцтом в пропорції 2:1.
- Доведіть рідину до кип'ятіння та залишіть її на ніч. Вранці злийте рідину, наповніть чайник водою до максимального рівня, прокип'ятіть та злийте воду.
- Для видалення накипу можна використовувати спеціальні засоби, призначені для електрочайників.

Зберігання
- Перш ніж прибрати прилад на тривале зберігання, відключить його від мережі, злийте воду та дайте приладу охолонути.
- Зберігайте прилад в сухому, прохолодному місці, недоступному для дітей.

Комплект поставки:
1. Чайник з фільтром – 1 шт.
2. Підставка – 1 шт.
3. Інструкція – 1 шт.

Технічні характеристики
Напруга живлення: 220-240 В ~ 50 Гц
Потужність: 2000-2400 Вт
Максимальний об'єм води: 1,5 л

Виробник залишає за собою право змінювати характеристики приладів без попереднього повідомлення.

Термін служби приладу - 5 років

Гарантія
Докладні умови гарантії можна отримати в дилера, що продав дану апаратуру. При пред'явленні будь-якої претензії протягом терміну дії даної гарантії варто пред'явити чек або квитанцію про покупку.

Даний виріб відповідає вимогам до електромагнітної сумісності, що пред'являються директивою 89/336/ЄЕС Ради Європи й розпорядженням 73/23 ЄЕС по низьковольтних апаратурах.

ЧАЙНІК

АПІСАННЕ
1. Колба чайніка
2. Сеткаваты фільтр
3. Кнопка ўключэння/выключэння
4. Кнопка укл./выкл. усталёўкі тэмпературы падагрэву вады
5. Кнопка укл./выкл. рэжыму "працяглае кіпячэнне"
6. Дысплей
7. Вечка
8. Ручка
9. Шкала ўзроўня вады
10. Падстаўка
11. Месца намотвання сеткавага шнура

ВАЖНЫЯ МЕРЫ БЯСПЕКІ
- Перад выкарыстаннем электрычнага чайніка ўважліва прачытайце кіраўніцтва па эксплуатацыі.
- Пераканайцеся, што працоўная напруга прыбора адпавядае напрузе сеткі.
- Сеткавы шнур забяспечаны "еўравілкай"; уключайце яе ў разетку, якая мае надзейны кантакт зазямлення.
- У пазбяганне рызыкі ўзнікнення пажару не выкарыстоўвайце перахаднікі пры падлучэнні прыбора да электрычнай разеткі.
- Не выкарыстоўвайце чайнік у ванных пакоях. Не карыстайцеся ім зблізку басейнаў ці іншых ёмістасцяў, напоўненых вадой.
- Не выкарыстоўвайце чайнік па-за памяшканнямі.
- Не бярыцеся за ручку чайніка мокрымі рукамі.
- Стаўце чайнік на роўную і ўстойлівую паверхню, не стаўце яго на край стала.
- Перад уключэннем пераканаецеся, што чайнік усталяваны на падстаўцы без перакосаў.
- Выкарыстоўвайце толькі падстаўку, якая ўваходзіць у камплект пастаўкі.
- Не ўключайце чайнік без вады.
- Не налівайце ваду ў чайнік, які стаіць на падстаўцы.
- Не выкарыстоўвайце чайнік без фільтра ці з няшчыльна зачыненым вечкам.
- Выкарыстоўвайце чайнік толькі для кіпячэння вады, забараняецца падаграваць ці кіпяціць іншыя вадкасці.
- Сачыце, каб узровень вады ў чайніку не быў ніжэй мінімальнай адзнакі і вышэй максімальнай адзнакі. Пры перавышэнні ўзроўнем вады максімальнай адзнакі кіпячая вада можа выплюхнуцца.
- Не выкарыстоўвайце прыбор у непасрэднай блізкасці ад крыніц цяпла ці адкрытага полымя.
- Не пакідайце ўключаны прыбор без нагляду.
- Не дапушчайце, каб электрычны шнур звешваўся са стала, а таксама сачыце, каб ён не дакранаўся гарачых паверхняў.
- Даўжыню сеткавага шнура можна рэгуляваць, намотваючы яго на падстаўку.
- Не адкрывайце вечка падчас кіпячэння вады.
- Будзьце асцярожнымі, каб падчас кіпячэння вады не абпаліцца гарачай парай.
- Не датыкайцеся да гарачых паверхняў чайніка, бярыцеся толькі за ручку.
- Будзьце асцярожнымі пры пераносе чайніка, напоўненага кіпенем.
- Забараняецца здымаць працуючы чайнік з падстаўкі. Калі паўстала неабходнасць зняць чайнік, адключыце яго і зніміце чайнік з падстаўкі.
- У пазбяганне ўдару электрычным токам не апускайце прыбор і падстаўку ў ваду ці іншыя вадкасці.
- Не карыстайцеся чайнікам пасля яго падзення, пры наяўнасці бачных пашкоджанняў ці ў выпадку праходжання.
- Не змяшчайце чайнік і падстаўку ў пасудамыйную машыну.
- Вымаючы вілку сеткавага шнура з разеткі, не цягніце за шнур, а трымаецеся за вілку.
- Перад тым як прыбраць прыбор на працяглае захоўванне, перад чысткай адключце яго ад сеткі, зліце ваду і дайце прыбору астыць.
- Захоўвайце прыбор у месцах, недаступных для дзяцей.
- Не дазваляйце дзецям выкарыстоўваць чайнік у якасці цацкі.
- Будзьце асабліва ўважлівымі, калі прыбор выкарыстоўваецца дзецьмі ці людзьмі з абмежаванымі магчымасцямі.
- Дадзеная прылада не прызначана для выкарыстання дзецьмі і людзьмі з абмежаванымі магчымасцямі, калі толькі людзьмі, якія адказваюць за іх бяспеку, ім не дадзены адпаведныя і зразумелыя ім інструкцыі пра бяспечнае карыстанне прыладай і тых небяспеках, якія могуць узнікаць пры яе няправільным карыстанні.
- Перыядычна правярайце сеткавы шнур і вілку. Не карыстайцеся чайнікам, калі маюцца якія-небудзь пашкоджанні корпуса ці сеткавага шнура.
- Забараняецца самастойна рамантаваць прыбор. Пры выяўленні няспраўнасцяў звяртайцеся ў аўтарызаваны сэрвісны цэнтр.
- Электрычны чайнік прызначаны толькі для побытавага выкарыстання.

ЗАХАВАЙЦЕ ГЭТА КІРАЎНІЦТВА

Перад першым выкарыстаннем
- Выміце чайнік з пакавання.
- Пераканаецеся, што працоўная напруга прыбора адпавядае напрузе сеткі.
- Устаўце вілку сеткавага шнура ў разетку.
- Для напаўнення чайніка вадой зніміце яго з падстаўкі (10), адкрыйце вечка чайніка (7), пацягнуўшы яе за ручку на кірунку ўгару.
- Напоўніце чайнік вадой да максімальнай адзнакі на шкале ўзроўня вады (9), пераканаецеся, што вечка чайніка (7) шчыльна зачынена, усталюйце чайнік на падстаўку (10). Напаўняць чайнік вадой можна і праз адтуліну зліўнога носіка.
- Пры ўсталёўцы чайніка на падстаўку прагучыць гукавы сігнал і на дысплеі (6) адлюструецца тэмпература вады ўсярэдзіне чайніка.
  Нататка:
- ***калі тэмпературы вады ніжэй, чым 40°C, то на дысплеі (6) высвяціцца свядчанне "LO".***
- ***кожны націск на кнопкі кіравання пацвярджаецца гукавым сігналам.***
- Уключыце чайнік, націснуўшы на кнопку (3), пры гэтым загарыцца падсвятленне кнопкі і падсвятленне шкалы ўзроўня вады (9), колер якой будзе змяняцца ў залежнасці ад тэмпературы вады. Калі вада закіпіць, прагучаць пяць гукавых сігналаў і чайнік аўтаматычна адключыцца. Зліце ваду і спаласніце чайнік халоднай вадой. Затым паўтарыце працэдуру яшчэ некалькі разоў.

Эксплуатацыя чайніка
- Ўстаўце вілку сеткавага шнура ў разетку.
- Для напаўнення чайніка вадой зніміце яго з падстаўкі (10), зніміце вечка (7), і наліце ваду, зважаючы на шкалу ўзроўня вады (9). Шчыльна зачыніце вечка (7). Напаўняць чайнік вадой можна і праз адтуліну зліўнога носіка.
- Усталюйце напоўнены чайнік на падстаўку (10) як вам зручна, бо яна дазваляе круціць прыладу на 360°.
- Уключыце чайнік, націснуўшы на кнопку (3), пры гэтым загарыцца падсвятленне кнопкі і ўключыцца падсвятленне шкалы ўзроўня вады (9). Для адключэння чайніка яшчэ раз націсніце кнопку (3), пры гэтым падсвятленне кнопкі (3) і шкалы ўзроўня вады (9) выключыцца.
- У залежнасці ад тэмпературы вады, колер падсвятлення шкалы ўзроўня вады (9) будзе змяняцца.

Тэмпература вады	Колеры падсвятлення
50°C	блакітны
60°C	сіні
70°C	пурпурны
85°C	чырвоны

- Калі вада закіпіць, прагучаць пяць гукавых сігналаў і чайнік аўтаматычна адключыцца.
- Для ўключэння рэжыму "працяглае кіпячэнне" націсніце кнопку (5), пры гэтым загарыцца падсвятленне кнопкі. Вада ў чайніку закіпіць, кіпенне вады будзе працягвацца на працягу 3-4 хвілін. Для адключэння рэжыму "працяглае кіпячэнне" націсніце яшчэ раз кнопку (5), пры гэтым падсвятленне кнопкі загасне.
- У чайніку можна падцяпліць ваду да зададзенай тэмпературы. Націскаючы кнопку (4) абярыце тэмпературу падагрэву вады (50°C, 60°C, 70°C ці 85°C), пры гэтым на дысплеі (6) будзе адлюстроўвацца мігаючае значэнне тэмпературы, значок "•", які паказвае на ўсталяванае значэнне тэмпературы падагрэву вады, уключыцца каляровае падсвятленне шкалы ўзроўня вады (9), колер якой залежыць ад усталяванай тэмпературы (гл. табліцу), праз 5 секунд на дысплеі (6) адлюструецца рэальная тэмпература вады. Па дасягненні ўсталяванай тэмпературы прагучыць гукавы сігнал і чайнік пераключыцца ў рэжым падтрымання тэмпературы вады. Для адключэння рэжыму падтрымання тэмпературы вады, націсніце яшчэ раз кнопку (4), пры гэтым значок "•" на дысплеі (6) загасне.
- У рэжыме кіпячэння, гарыць падсвятленне кнопкі (3), ці пасля закіпання вады, можна ўключыць рэжым падтрымання тэмпературы вады. Націскаючы кнопку (4) абярыце тэмпературу падагрэву вады (50°C, 60°C, 70°C ці 85°C), пры гэтым на дысплеі (6) будзе адлюстроўвацца мігаючае значэнне тэмпературы, значок "•", які паказвае ўсталяванае значэнне тэмпературы падагрэву вады, уключыцца каляровае падсвятленне шкалы ўзроўня вады (9), колер якой залежыць ад усталяванай тэмпературы (гл. табліцу), праз 5 секунд на дысплеі (6) адлюструецца рэальная тэмпература вады. Па дасягненні ўсталяванай тэмпературы прагучыць гукавы сігнал і чайнік пераключыцца ў рэжым падтрымання тэмпературы вады. Для адключэння рэжыму падтрымання тэмпературы вады, націсніце яшчэ раз кнопку (4), пры гэтым значок "•" на дысплеі (6) загасне.
  Нататка: - праца чайніка ў рэжыме падагрэву вады абмежавана 30 хвілінамі, па заканчэнні гэтага часу чайнік выключыцца.
- Здымаючы чайнік з падстаўкі(10), пераканайцеся, што ён выключаны.

Чыстка фільтра
- Перад выманнем фільтра (2) адключыце чайнік, зніміце яго з падстаўкі (10), зліце з яго ваду і дайце яму астыць.
- Адкрыйце вечка (7), пацягнуўшы яе за ручку па кірунку ўгару.
- Вазьміцеся за верхнюю частку фільтра (2) і выміце фільтр.
- Рэкамендуецца прамываць фільтр пад струменем вады, злёгку пачысціўшы яго шчоткай.
- Усталюйце фільтр (2) на месца.

Чыстка і догляд
- Перад чысткай адключыце прыбор ад сеткі, зліце ваду і дайце чайніку астыць.
- Пратрыце вонкавую паверхню чайніка вільготнай тканінай. Для выдалення забруджванняў выкарыстоўвайце мяккія чысцячыя сродкі, не выкарыстоўвайце металічныя шчоткі і абразіўныя мыйныя сродкі.
- Не апускайце чайнік і падстаўку ў ваду ці іншыя вадкасці.
- Не змяшчайце чайнік і падстаўку ў пасудамыйную машыну.

Выдаленне шумавіння
- Шумавінне, якое ўтвараецца ўсярэдзіне чайніка, уплывае на смакавыя якасці вады, а таксама парушае цеплаабмен паміж вадой і награвальным элементам, што можа прывесці да яго перагрэву і хутчэйшага выйсця з ладу.
- Для выдалення шумавіння напоўніце чайнік да максімальнага ўзроўня вадой з разведзеным у ёй сталовым воцатам у прапорцыі 2:1.
- Давядзіце вадкасць да кіпення і пакіньце яе на ноч. Раніцай зліце вадкасць, напоўніце чайнік вадой да максімальнага ўзроўня, пракіпяціце і зліце ваду.
- Для выдалення шумавіння можна выкарыстоўваць адмысловыя сродкі, прызначаныя для электрачайнікаў.

Захоўванне
- Перад тым як прыбраць прыбор на працяглае захоўванне, адключыце яго ад сеткі, зліце ваду і дайце прыбору астыць.
- Захоўвайце прыбор у сухім прахалодным месцы, недаступным для дзяцей.

Камплект пастаўкі:
1) Чайнік з фільтрам - 1шт.
2) Падстаўка - 1шт.
3) Інструкцыя - 1шт.

Тэхнічныя характарыстыкі
Напруга сілкавання: 220-240 В ~ 50 Гц
Магутнасць: 2000-2400 Вт
Максімальны аб'ём вады: 1,5 л

Вытворца пакідае за сабой права змяняць характарыстыкі прыбораў без папярэдняга паведамлення.

Тэрмін службы прыбора - 5 гады

Гарантыя
Падрабязнае апісанне умоў гарантыйнага абслугоўвання могут быць атрыманы у таго дылера, ў якога была набыта тэхніка. Пры звароце за гарантыйным абслугоўваннем абавязкова павінна быць прад'яўлена купчая альбо квітанцыя аб аплаце.

Дадзены выраб адпавядае патрабаванням ЕМС, якія выказаны ў дырэктыве ЕС 89/336/ЕЕС, і палажэнням закона аб прытрымліванні напружання (73/23 ЕС)

ChOYNAK

TA'RIFI
1. Choynakning kolbasi
2. To'rli filtr
3. Yoqish/o'chirish tugmasi
4. Suvni isitish uchun haroratni belgilash rejimini yoqish/o'chirish tugmasi
5. «Uzoq qaynatish» rejimini yoqish/o'chirish tugmasi
6. Display
7. Choynakning qopqog'i
8. Dasta
9. Suv sathining shkalasi
10. Taglik
11. Tarmoq simini o'rash o'rni

MUHIM XAVFSIZLIK CHORALARI
- Elektr choynakdan foydalanishdan avval ushbu yo'riqnomani diqqat bilan o'qib chiqing.
- Asbobning ish kuchlanishi tarmoq kuchlanishiga muvofiqligiga ishonch hosil qiling.
- Tarmoq simi «evrovilka» bilan jihozlangan; uni ishonchli yerga tutashtirish simi bo'lgan rozetkaga ulang.
- Choynakdan vannaxonalarda foydalanmang. Undan hovuzlar yoki suvga to'ldirilgan boshqa sig'imlar va idishlar yonida foydalanmang.
- Choynakdan xonalardan tashqarida foydalanmang.
- Choynakning dastasini nam qo'lingiz bilan ushlamang.
- Choynakni tekis va barqaror yuzaga o'rnating, choynakni stol chetiga qo'ymang.
- Yoqishdan avval choynak taglikda to'g'ri, og'ishmay o'rnatilganligiga ishonch hosil qiling..
- Faqat yetkazib beriladigan to'plamga kiruvchi taglikdan foydalaning.
- Choynakni suv solmay yoqmang.
- Suvni taglik ustida turgan choynakka quymang.
- Choynakdan filtrsiz holda yoki zich yopilmagan qopqoq bilan foydalanmang.
- Choynakni faqat suvni qaytantish uchun ishlating, boshqa suyuqliklarni isitish yoki qaynatish taqiqlanadi.
- Choynakda suv sathi darajasi minimal belgisidan kam bo'lmasligi va maksimal belgisidan yuqori bo'lmasligini tekshirib turing. Suv sathi maksimal darajasidan oshib ketganda qaynayotgan suv toshib ketishi mumkin.
- Asbobdan issiqlik manbalari yoki ochiq alangaga juda yaqin joylarda foydalanmang.
- Yoqilgan asbobni qarovsiz qoldirmang.
- Elektr simi stoldan osilib tushishiga yo'l qo'ymang, shuningdek u issiq yuzalarga tegmasligini nazorat qilib turing.
- Tarmoq simini taglikka o'rab, uning uzunligini o'zingizga mos sozlash mumkin.
- Suvni qaynatish paytida qopqoqni ochmang.
- Suvni qaynatish paytida issiq bug' tufayli kuyib qolmaslik uchun ehtiyot bo'ling.
- Choynakning issiq yuzalariga tegmang, faqat uning dastasidan ushlang.
- Qaynagan suvga to'la bo'lgan choynakni joyidan siljitganda ehtiyot bo'ling.
- Ishlayotgan choynakni taglikdan olish taqiqlanadi. Agar choynakni olib qo'yish kerak bo'lib qolsa, uni o'chiring va taglikdan olib qo'ying.
- Elektr tokining zarbasi bilan shikastlanmaslik uchun asbobni va taglikni suvga yoki boshqa suyuqliklarga botirmang.
- Choynak tushib ketganidan keyin ko'zga ko'rinadigan shikastlari mavjud bo'lganida yoki uning ichida suv oqib chiqadigan holatlarda foydalanmang.
- Choynakni va uning tagligini idishlarni yuvish mashinasiga solmang.
- Tarmoq simining vilkasini rozetkadan chiqarib olish paytida tarmoq simidan tortmang, balki uning vilkasidan ushlab turing.
- Asbobni uzoq saqlash uchun olib qo'yishdan avval va uni tozalashdan avval uni tarmoqdan olib qo'ying, suvni to'kib tashlang va asbob sovishini kutib turing.
- Asbobni bolalar yeta olmaydigan joylarda saqlang.
- Bolalarga asbobdan o'yinchoq sifatida foydalanib o'ynashga ruxsat bermang.
- Asbobdan bolalar yoki imkoniyatlari cheklangan kishilar foydalanganda ayniqsa etiyot bo'lib turing.
- Bolalar yoki imkoniyatlari cheklangan kishilar buyumdan foydalanganda alohida e'tibor berish lozim. Buyumdan foydalanish faqat ularga buyumdan xavfsiz foydalanish to'g'risida va buyumdan noto'g'ri foydalanganda yuzaga kelishi mumkin bo'lgan xavflar to'g'risida tegishli va tushunarli yo'riqnomalar berilgan holdagina ruxsat etiladi.
- Tarmoq simini va vilkani vaqt-vaqti bilan tekshirib turing. Korpus yoki tarmoq simining biror-bir shikastlanishlari mavjud bo'lsa, choynakdan foydalanmang.
- Choynakni mustaqil ta'mirlash taqiqlanadi. Nosozliklar aniqlangan holda ro'yxatdan o'tgan servis markaziga murojaat qiling.
- Elektr choynak faqat ro'zg'orda maishiy foydalanish uchun mo'ljallangan.

BU YO'RIQNOMANI SAQLAB QOLING

Birinchi marta foydalanishdan avval
- Choynakni o'ramidan ochib oling.
- Asbobning ish kuchlanishi tarmoqning kuchlanishiga muvofiq ekanligiga ishonch hosil qiling.
- Tarmoq simining vilkasini rozetkaga kiriting.
- Choynakni suvga to'ldirish uchun uni taglikdan oling (10), choynakning qopqog'i dastasidan tepaga tortib, choynakning qopqog'ini oching (7).
- Choynakni suv sathining ko'rsatkichidagi maksimal belgigacha (9) suv bilan to'ldiring, Choynakning qopqog'i (7) zich yopilganligiga ishonch hosil qiling, choynakni taglikning ustiga o'rnating (10). Choynakni suv quyish jo'mragining turqishi orqali ham suvga to'ldirish mumkin.
- Choynakni taglikka qo'yganda ovozli signal eshitiladi va displeyda (6) choynak ichidagi suvning harorati ko'rsatiladi.
  Eslatma:
- *agar suvning harorati 40°S dan past bo'lsa, u holda displeyda (6) «LO» ko'rsatkichi yonib ko'rsatiladi.*
- *boshqarish tugmalarini har bir bosish paytida ovozli signal bilan tasdiqlanadi.*
- Tugmani (3) bosib, choynakni yoqing, bunda tugmani yoritish chirog'i va suv sathini ko'rsatuvchi shkalasini (9) yoritish chirog'i yonadi, uning rangi suv haroratiga bog'liq holda o'zgaradi. Suv qaynaganidan keyin beshta ovozli signal eshitiladi va choynak avtomatik ravishda o'chiriladi. Suvni to'kib tashlang va choynakni sovuq suv bilan chayib tashlang. Keyin ushbu amallarni yana bir necha marta takrorlang.

Choynakdan foydalanish
- Tarmoq simining vilkasini rozetkaga kiriting.
- Choynakni suvga to'ldirish uchun uni taglikdan (10) olib qo'ying, choynakning qopqog'ini (7) oching, va suv sathini ko'rsatuvchi shkalasiga (9) e'tibor berib, suv qo'yi to'ldiring. Choynakning qopqog'ini zich yoping (7). Choynakni suv quyish jo'mragining turqishi orqali ham suvga to'ldirish mumkin.
- Suvga to'ldirilgan choynakni o'zingizga qulay qilib taglikka (10) o'rnating, chunki u choynakni 360° aylantirishga imkon beradi.
- Tugmani (3) bosib, choynakni yoqing, bunda tugmani yoritish chirog'i va suv sathini ko'rsatuvchi shkalasini (9) yoritish chirog'i yonadi. Choynakni o'chirish uchun tugmani (3) yana bir marta bosing, bunda tugmani (3) yoritish chirog'i va suv sathini ko'rsatuvchi shkalasini (9) yoritish chirog'i o'chiriladi.
- Suv sathini ko'rsatuvchi shkalasini (9) yoritish chirog'ining rangi suv haroratiga bog'liq holda o'zgaradi.

Suvning harorati	Tugmani yoritish chirog'ining rangi
50°S	Zangori
60°S	Ko'k rang
70°S	Binafsha rang
85°S	Qizil rang

- Suv qaynaganidan keyin beshta ovozli signal eshitiladi va choynak avtomatik ravishda o'chiriladi.
- «Uzoq qaynatish» rejimini yoqish uchun bu rejimning tugmasini (5) bosing, bunda tugmani yoritish chirog'i yonadi. Choynakdagi suv qaynaydi suvning qaynashi 3-4 minut mobaynida davom etadi. «Uzoq qaynatish» rejimini o'chirish uchun bu rejimning tugmasini (5) yana bir marta bosing, bunda tugmani yoritish chirog'i o'chadi.
- Choynakda suvni belgilangan harorat darajasigacha isitish mumkin. Isitish haroratini belgilash tugmasini (4) bosib, suvni isitish haroratini tanlang (50°S, 60°S, 70°S yoki 85°S), bunda displeyda (6) haroratning yonib-o'chib turadigan qiymati, suvni isitish haroratining belgilangan qiymatini ko'rsatadigan belgi «●» aks ettiriladi, rangi ushbu belgilangan suv haroratiga bog'liq bo'lgan suv sathini ko'rsatuvchi shkalasini (9) yoritishning rangli chirog'i yonadi (jadvalga qarang), 5 soniyadan keyin displeyda (6) suvning haqiqy harorati aks ettiriladi. Belgilangan suv haroratigacha isitib yetganidan keyin ovozli signal eshitiladi va choynak suv haroratini tutib turish rejimiga o'tadi. Suvning haroratini tutib turish rejimini o'chirish uchun ushbu rejimning tugmasini (4) yana bir marta bosing, bunda displeydagi «●» belgisi (6) o'chadi.
- Suv qaynatish rejimida, tugmani (3) yoritish chirog'i yonib turadi, va suv qaynaganidan keyin suv haroratini tutib turish rejimini yoqish mumkin. Isitish haroratini belgilash tugmasini (4) bosib, suvni isitish haroratini tanlang (50°S, 60°S, 70°S yoki 85°S), bunda displeyda (6) haroratning yonib-o'chib turadigan qiymati, suvni isitish haroratining belgilangan qiymatini ko'rsatadigan belgi «●» aks ettiriladi, rangi ushbu belgilangan suv haroratiga bog'liq bo'lgan suv sathini ko'rsatuvchi shkalasini (9) yoritishning rangli chirog'i yonadi (jadvalga qarang), 5 soniyadan keyin displeyda (6) suvning haqiqy harorati aks ettiriladi. Belgilangan suv haroratigacha isitib yetganidan keyin ovozli signal eshitiladi va choynak suv haroratini tutib turish rejimiga o'tadi. Suvning haroratini tutib turish rejimini o'chirish uchun ushbu rejimning tugmasini (4) yana bir marta bosing, bunda displeydagi «●» belgisi (6) o'chadi.
- *Eslatma: choynakning suvni belgilangan haroratini tutib turish rejimida ishlashi 30 minut bilan cheklangan, ushbu muddat tugaganidan keyin choynak o'chiriladi.*
- Choynakni taglikdan (10) olish paytida, uning o'chirilganligiga ishonch hosil qiling.

Filtrni tozalash
Filtrni (2) chiqarib olishdan avval choynakni o'chiring, uni taglikdan (10) olib qo'ying, undan suvni to'kib tashlang va uning sovishini kutib turing.
- Choynakning qopqog'i dastasidan tepaga tortib, choynakning qopqog'ini oching (7).
- Filtrning (2) ustki qismidan ushlab torting va filtrni chiqarib oling.
- Filtrni suv oqimi ostida, ozgina cho'tka bilan tozalab yuvish tavsiya etiladi.
- Filtrni (2) joyiga o'rnating.

Tozalash va parvarish qilish
- Tozalashdan avval asbobni tarmoqdan o'chiring, suvni to'kib tashlang va asbobning sovishini kutib turing.
- Choynakning tashqi yuzasini nam mato bilan arting. Gardlarni ketkazish uchun yumshoq tozalovchi vositalardan foydalaning, metall cho'tkalar va abraziv yuvish vositalaridan foydalanmang.
- Choynakni va uning tagligini suvga yoki boshqa suyuqliklarga botirmang.
- Choynakni va uning tagligini idish yuvish mashinasiga.

Quyqani tozalash
- Choynak ichida hosil bo'ladigan quyqa suvning ta'mi xususiyatlariga ta'sir ko'rsatadi, shuningdek suv va isitish elementi o'rtasidagi issiqlik almashishni buzadi, bu uning o'ta isib ketishiga va tezroq ishdan chiqishiga olib kelishi mumkin.
- Quyqani ketkazish uchun choynakni maksimal darajasigacha 2:1 nisbatida osh sirkasi qo'shilgan suv bilan to'ldiring.
- Suyuqlikni qaynating va uni tuni bilan qoldiring. Ertalab suyuqlikni to'kib tashlang, choynakni maksimal darajasigacha suv bilan to'ldiring, qaynating va suvni to'kib tashlang.
- Quyqani ketkazish maqsadida elektr choynaklar uchun mo'ljallangan maxsus vositalardan foydalanish mumkin.

Saqlash
- Asbobni uzoq saqlash uchun olib qo'yishdan avval uni tarmoqdan olib qo'ying, suvni to'kib tashlang va asbob sovishini kutib turing.
- Asbobni quruq, salqin joyda, bolalar yeta olmaydigan joylarda saqlang.

Etkazib berish to'plami:
1. Filtrlovchi elementi bo'lgan choynak – 1 dona.
2. Taglik – 1 dona.
3. Yo'riqnoma – 1 dona.

Texnik xususiyatlari
Ta'minot kuchlanishi
Quvvati: 2000-2400 W
Maksimal suv hajmi: 1,5 litr

Ишлаб чиқарувчи жиҳоз хусусиятларини олдиндан маълум қилмасдан ўзгартириш ҳуқуқини сақлаб қолади.

Жиҳознинг ишлаш - 5 йилдан

Кафолат шартлари
Ушбу жиҳозга кафолат бериш масаласида худудий дилер ёки ушбу жиҳоз харид қилинган компанияга мурожаат қилинг. Касса чеки ёки харидни тасдиқловчи бошқа бир молиявий ҳужжат кафолат хизматини бериш шарти ҳисобланади.

Ушбу жиҳоз 89/336/ЯЕС Кўрсатмаси асосида белгиланган ва Қувват кучини белгилаш Қонунида (73/23 ЭЭС) айтилган ЯХС талабларига мувофиқ келади.

VITEK

АУДИО-ВИДЕО И
БЫТОВАЯ ТЕХНИКА

VT-1121 SR

Чайник

Kettle

Инструкция по эксплуатации

GB Manual instruction 2
DE Die betriebsanweisung 3
RUS Инструкция по эксплуатации 4
KZ Пайдалану нұсқасы 5
RO/MD Instrucţiune de exploatare 6
CZ Návod k použití 7
UA Інструкція з експлуатації 8
BEL Інструкцыя па эксплуатацыі 9
UZ Foydalanish qoidalari 10

www.vitek.ru

GB
A production date of the item is indicated in the serial number on the technical data plate. A serial number is an eleven-unit number, with the first four figures indicating the production date. For example, serial number 0606xxxxxxx means that the item was manufactured in June (the sixth month) 2006.

DE
Das Produktionsdatum ist in der Seriennummer auf dem Schild mit technischen Eigenschaften dargestellt. Die Seriennummer stellt eine elfstellige Zahl dar, die ersten vier Zahlen bedeuten dabei das Produktionsdatum. Zum Beispiel bedeutet die Seriennummer 0606xxxxxxx, dass die Ware im Juni (der sechste Monat) 2006 hergestellt wurde.

RUS
Дата производства изделия указана в серийном номере на табличке с техническими данными. Серийный номер представляет собой одиннадцатизначное число, первые четыре цифры которого обозначают дату производства. Например, серийный номер 0606xxxxxxx означает, что изделие было произведено в июне (шестой месяц) 2006 года.

KZ
Бұйымның шығарылған мерзімі техникалық деректері бар кестедегі сериялық нөмірде көрсетілген. Сериялық нөмір он бір саннан тұрады, оның бірінші төрт саны шығару мерзімін білдіреді. Мысалы, сериялық нөмір 0606xxxxxxx болса, бұл бұйым 2006 жылдың маусым айында (алтыншы ай) жасалғанын білдіреді.

RO/MD
Data fabricării este indicată în numărul de serie pe tabelul cu datele tehnice. Numărul de serie reprezintă un număr din unsprezece cifre, primele patru cifre indicînd data fabricării. De exemplu, dacă numărul de serie este 0606xxxxxxx, înseamnă că produsul dat a fost fabricat în iunie (luna a asea) 2006.

CZ
Datum výroby spotřebiče je uveden v sériovém čísle na výrobním štítku s technickými údaji. Sériové číslo je jedenáctimístní číslo, z nichž první čtyři číslice znamenají datum výroby. Například sériové číslo 0606xxxxxxx znamená, že spotřebič byl vyroben v červnu (šestý měsíc) roku 2006.

UA
Дата виробництва виробу вказана в серійному номері на табличці з технічними даними. Серійний номер представляє собою одинадцятизначне число, перші чотири цифри якого означають дату виробництва. Наприклад, серійний номер 0606xxxxxxx означає, що виріб був виготовлений в червні (шостий місяць) 2006 року.

BEL
Дата вытворчасці вырабу паказана ў серыйным нумары на таблічке з тэхнічнымі дадзенымі. Серыйны нумар прадстаўляе сабою адзінаццатае чысло, першыя чатыры лічбы якога абазначаюць дату вытворчасці. Напрыклад, серыйны нумар 0606xxxxxxx азначае, што выраб быў зроблен ў чэрвені (шосты месяц) 2006 года.

UZ
Mahsulot ishlab chiqarilgan muddat texnik xususiyatlari yozilgan yorliqdagi seriya raqamida ko'rsatilgan. Seriya raqami o'n bitta raqamdan iborat bo'ladi, birinchi to'rtta son ishlab chiqarilgan sanani bildiradi. Misol uchun, seriya raqami 0606xxxxxxx bo'lsa, mahsulot iyun (oltinchi oy) 2006 yili ishlab chiqarilgan bo'ladi.

VT-1121 IM.indd 2 10.04.2012 17:23:14